PrepStation

User's Guide

GB D F E I PL J KR CH

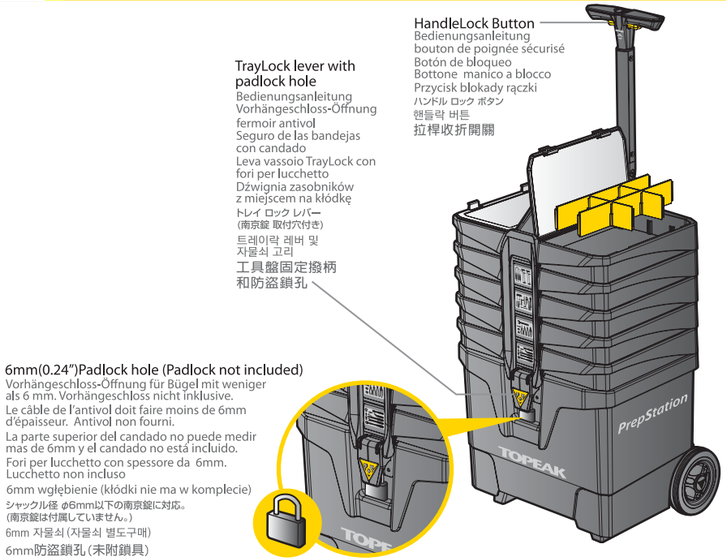

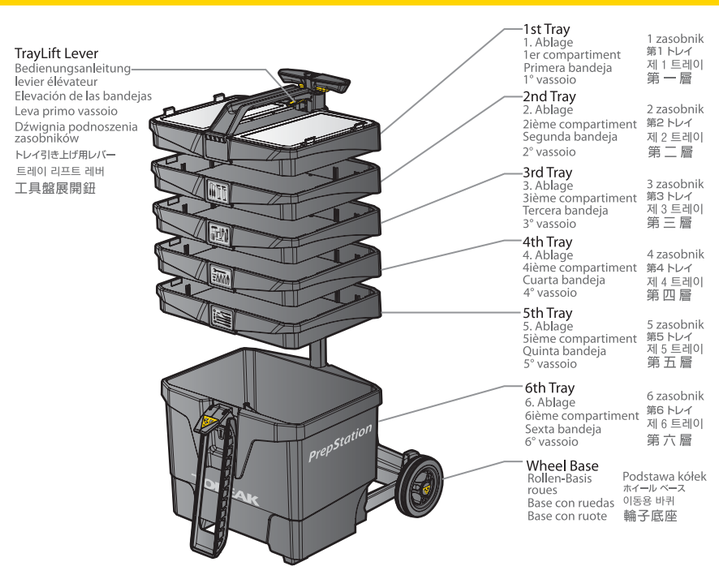

2nd Tray

3rd Tray

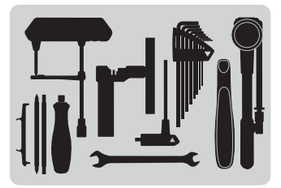

4th Tray

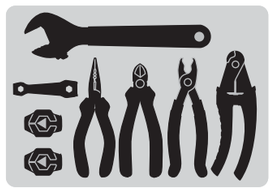

5th Tray

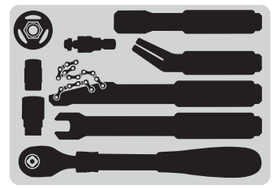

6th Tray

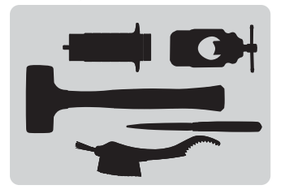

2nd Tray (9 sets)

Tools	specifications	Art no.
T-Handle DuoHex Wrench Set	2/2.5/3/4/5/6 mm	TPS-SP01
DuoHex Tool	6 mm	TPS-SP02
DuoHex Tool	8 mm	TPS-SP03
DuoHex Tool	10 mm	TPS-SP04

2. Ablage (9 sets)

Werkzeuge	Eigenschaften	Art.Nr.
T-Handle DuoHex Wrench Set	2/2,5/3/4/5/6 mm	TPS-SP01
DuoHex Tool	6 mm	TPS-SP02
DuoHex Tool	8 mm	TPS-SP03
DuoHex Tool	10 mm	TPS-SP04

2ième compartiment (9 sets)

Outils	Spécificités	Art no.
Set de clé DuoHex avec manche en T	2/2,5/3/4/5/6 mm	TPS-SP01
Clé DuoHex	6 mm	TPS-SP02
Clé DuoHex	8 mm	TPS-SP03
Clé DuoHex	10 mm	TPS-SP04

Segunda bandeja (9 sets)

Herramientas	Especificaciones	Art no.
T-Handle DuoHex Wrench Set	2/2,5/3/4/5/6 mm	TPS-SP01
DuoHex Tool	6 mm	TPS-SP02
DuoHex Tool	8 mm	TPS-SP03
DuoHex Tool	10 mm	TPS-SP04

2° vassoio (9 attrezzi)

Attrezzi	specifiche	Art. Nr.
Set chiavi DuoHex con Manico a T	2/2,5/3/4/5/6 mm	TPS-SP01
DuoHex	6 mm	TPS-SP02
DuoHex	8 mm	TPS-SP03
DuoHex	10 mm	TPS-SP04

2 zasobnik (9 szt)

Narzędzia	specyfikacja	Art no.
Zestaw imbusów z rączką typu -T	2/2.5/3/4/5/6 mm	TPS-SP01
Imbus dwustronny	6 mm	TPS-SP02
Imbus dwustronny	8 mm	TPS-SP03
Imbus dwustronny	10 mm	TPS-SP04

第2 トレイ (9 セット)

ツール	スペック	Art no.
T ハンドル デュオヘックス レンチ セット	2/2.5/3/4/5/6mm	TPS-SP01
デュオヘックス ツール	6mm	TPS-SP02
デュオヘックス ツール	8mm	TPS-SP03
デュオヘックス ツール	10mm	TPS-SP04

제 2 트레이 (9 세트)

공구	제원	제품번호
T-Handle DuoHex Wrench Set	2/2.5/3/4/5/6 mm	TPS-SP01
DuoHex Tool	6 mm	TPS-SP02
DuoHex Tool	8 mm	TPS-SP03
DuoHex Tool	10 mm	TPS-SP04

第 二 層 (9種工具)

工 具	規 格	型 號
T-Handle DuoHex Wrench Set	2/2.5/3/4/5/6 mm	TPS-SP01
DuoHex Tool	6 mm	TPS-SP02
DuoHex Tool	8 mm	TPS-SP03
DuoHex Tool	10 mm	TPS-SP04

3rd Tray (9 sets)

Tools	specifications	Art no.
Torx® Wrench Set	T7/T9/T10/T15/T20/ T25/T27/T30	TPS-SP05
Quad Driver	4/6 mm flat head & #1/#2 Phillips	TPS-SP06
ComboTorq Wrench & Bit Set	Torque Range : 3-12 Nm with 3/4/5/6 mm & T25 tool bits	TPS-SP07
Chain Hook & Wear Indicator		TPS-SP09
8/10 mm Double Open End Spanner	8/10 mm	TPS-SP27
T25 DuoTorx® Wrench		TPS-SP34
All Speeds Chain Tool	For multi speed chain up to 11 speed hollow pin chains	TPS-SP41
Shuttle Lever Set	1 pc long/2 pcs short	
PocketShock DXG	(Optional)	TPSMB-DX

3. Ablage (9 sets)

Werkzeuge	Eigenschaften	Art.Nr.
Torx® Wrench Set	T7/T9/T10/T15/T20/ T25/T27/T30	TPS-SP05
Quad Driver	4/6 mm Flachkopf- und #1/#2 Kreuzschlitz -Schrauben-dreher	TPS-SP06
ComboTorq Wrench & Bit Set	Drehmomentbereich: 3-12 Nm; mit 3/4/5/6 mm & T25 Aufsätzen	TPS-SP07
Chain Hook & Wear Indicator		TPS-SP09
8/10 mm Double Open End Spanner	8/10 mm	TPS-SP27
T25 DuoTorx® Wrench		TPS-SP34
All Speeds Chain Tool	für Mehrfachketten bis 11fach (inkl. Hollow Pin-Ketten)	TPS-SP41
Shuttle Lever Set	1x lang / 2x kurz	
PocketShock DXG	(Optional)	TPSMB-DX

3ième compartiment (9 sets)

Outils	Spécificités	Art no.
set de clés Torx®	T7/T9/T10/T15/T20/ T25/T27/T30	TPS-SP05
tournevis	Tête platte 4/6 mm & Phillips #1/#2	TPS-SP06
set de Clés dynamométriques	Plage de couple : 3-12 Nm avec douilles 3/4/5/6 mm et T25	TPS-SP07
indicateur d'usure de chaîne		TPS-SP09
Clé plate 8/10mm	8/10 mm	TPS-SP27
T25 DuoTorx® Wrench		TPS-SP34
derive-chaîne 11 vitesses	pour chaînes multi-vitesses jusqu'à 11 vitesses Hollow Pin	TPS-SP41
Shuttle Lever Set	1 x long / 2 x court	
PocketShock DXG	(en option)	TPSMB-DX

Tercera bandeja (9 sets)

Herramientas	Especificaciones	Art no.
Torx® Wrench Set	T7/T9/T10/T15/T20/ T25/T27/T30	TPS-SP05
Quad Driver	4/6 mm flat head & #1/#2 Phillips	TPS-SP06
ComboTorq Wrench & Bit Set	Indicaciones Torque: 3-12 Nm con 3/4/5/6mm y T25	TPS-SP07
Chain Hook & Wear Indicator		TPS-SP09
8/10 mm Double Open End Spanner	8/10 mm	TPS-SP27
T25 DuoTorx® Wrench		TPS-SP34
All Speeds Chain Tool	Para cadenas de velocidades múltiples incluida la de 11 velocidades.	TPS-SP41
Shuttle Lever Set	1 pc largo/ 2 pcs corto	
PocketShock DXG	(opcional)	TPSMB-DX

3° vassoio (9 attrezzi)

Attrezzi	specifiche	Art. Nr.
Set chiavi toriche	T7/T9/T10/T15/T20/ T25/T27/T30	TPS-SP05
Cacciavite doppio	4/6 mm a testa piatta e A stella da #1, #2	TPS-SP06
Chiave torica combo e set brugole	Raggio Torico : da 3-12 Nm con brugole da 3/4/5/6 mm e cacciavite a T	TPS-SP07
Gancio catena e indicatore		TPS-SP09
Chiave inglese da 8/10mm	8/10 mm	TPS-SP27
T25 chiave torica		TPS-SP34
Smaglia catena universale	per catene multi velocità Sino a 11 velocità	TPS-SP41
Set levagomme	1pz lungo/2pz corti	
PocketShock DXG	(opzionale)	TPSMB-DX

3 zasobnik (9 szt)

Narzędzia	specyfikacja	Art no.
Zestaw Torx®ów	T7/T9/T10/T15/T20/ T25/T27/T30	TPS-SP05
Wkrętak	4/6 mm płaski & #1/#2 krzyżakowy	TPS-SP06
Klucz dynamometryczny & wymienne końcówki	Zakres : 3-12 Nm z 3/4/5/6 mm & T25	TPS-SP07
Przymiar do łańcucha z trzecią ręką		TPS-SP09
klucz płaski otwarty 8/10 mm	8/10 mm	TPS-SP27
T25 DuoTorx®		TPS-SP34
Uniwersalny rozkuwacz	do wszystkich łańc. w tym drążonych, 11-biegowych	TPS-SP41
Zestaw łyżek do opon	1 długa /2 krótkie	
PocketShock DXG	(Opcjonalnie)	TPSMB-DX

第3 トレイ (9 セット)

ツール	スペック	Art no.
トルクス® レンチ セット	T7/T9/T10/T15/T20/ T25/T27/T30	TPS-SP05
クアッド ドライバー	4/6mm (−)ドライバー、#1/#2 (+)ドライバー	TPS-SP06
コンボトルク レンチ & ビット セット	3/4/5/6mm/ T25 トルクス® ビット トルク計測範囲：3～12Nm	TPS-SP07
チェーン フック & ウェア インジケーター		TPS-SP09
8/10mm ダブル オープン エンド スパナ	8/10mm	TPS-SP27
T25 デュオトルクス® レンチ		TPS-SP34
オール スピード チェーン ツール	カンパニョーロ 11速 中空ピン チェーンを含む 多段用チェーン対応	TPS-SP41
シャトル レバー セット	ロング × 1個 / ショート × 2個	
ポケットショック DXG	(別売)	TPSMB-DX

제 3 트레이 (9 세트)

공구	제원	제품번호
Torx® Wrench Set	T7/T9/T10/T15/T20/ T25/T27/T30	TPS-SP05
Quad Driver	4/6 mm 일자 헤드 & #1/#2 십자 헤드	TPS-SP06
ComboTorq Wrench & Bit Set	토크 범위: 3-12 Nm , 3/4/5/6 mm & T25 별렌치 비트	TPS-SP07
Chain Hook & Wear Indicator		TPS-SP09
8/10 mm Double Open End Spanner	8/10 mm	TPS-SP27
T25 DuoTorx® Wrench		TPS-SP34
All Speeds Chain Tool	11단 할로우 핀 체인 부터 멀티 스피드 체인 사용 가능	TPS-SP41
Shuttle Lever Set	1 개 long /2 개 short	
PocketShock DXG	(별도구매)	TPSMB-DX

第 三 層 (9種工具)

工 具	規 格	型 號
Torx® Wrench Set	T7/T9/T10/T15/T20/ T25/T27/T30	TPS-SP05
Quad Driver	4/6 mm 一字和 #1/#2 十字起子	TPS-SP06
ComboTorq Wrench & Bit Set	扭力值: 3-12Nm 搭配3/4/5/6mm & T25套筒	TPS-SP07
Chain Hook & Wear Indicator		TPS-SP09
8/10 mm Double Open End Spanner	8/10 mm	TPS-SP27
T25 DuoTorx® Wrench		TPS-SP34
All Speeds Chain Tool	適用單速到11速中空鏈條	TPS-SP41
Shuttle Lever Set	1隻長柄與兩隻短柄	
PocketShock DXG	(額外選配產品)	TPSMB-DX

4th Tray (9 sets)

Tools	specifications	Art no.
Chainring Nut Wrench		TPS-SP11
PowerLink Pliers	For easy release of master links	TPS-SP12
DuoSpoke Wrench	13G/4.3mm	TPS-SP13
DuoSpoke Wrench	14G/15G	TPS-SP14
DuoSpoke Wrench	M7/M9	TPS-SP15
Cable & Housing Cutter		TPS-SP16
Needle Nose Pliers		TPS-SP29
Side Cutting Pliers		TPS-SP30
Adjustable Spanner	adjust 0-35mm	TPS-SP36

4. Ablage (9 sets)

Werkzeuge	Eigenschaften	Art.Nr.
Chainring Nut Wrench		TPS-SP11
PowerLink Pliers	Zum einfachen Öffnen von Zum einfachen Öffnen von	TPS-SP12
DuoSpoke Wrench	13G/4,3mm	TPS-SP13
DuoSpoke Wrench	14G/15G	TPS-SP14
DuoSpoke Wrench	M7/M9	TPS-SP15
Cable & Housing Cutter		TPS-SP16
Needle Nose Pliers		TPS-SP29
Side Cutting Pliers		TPS-SP30
Adjustable Spanner	einstellbar von 0-35 mm	TPS-SP36

4ième compartiment (9 sets)

Outils	Spécificités	Art no.
Clé pour visserie plateaux		TPS-SP11
Pince pour MasterLink	pour démonter les maillons facilement	TPS-SP12
clé à rayon double	13G/4,3mm	TPS-SP13
clé à rayon double	14G/15G	TPS-SP14
clé à rayon double	M7/M9	TPS-SP15
Coupe câble et gaine		TPS-SP16
pince à sertir		TPS-SP29
pince coupante latérale		TPS-SP30
clé à molette	Ajustable 0-35mm	TPS-SP36

Cuarta bandeja (9 sets)

Herramientas	Especificaciones	Art no.
Chainring Nut Wrench		TPS-SP11
PowerLink Pliers	Para un fácil desmontado de los enlaces	TPS-SP12
DuoSpoke Wrench	13G/4,3mm	TPS-SP13
DuoSpoke Wrench	14G/15G	TPS-SP14
DuoSpoke Wrench	M7/M9	TPS-SP15
Cable & Housing Cutter		TPS-SP16
Needle Nose Pliers		TPS-SP29
Side Cutting Pliers		TPS-SP30
Adjustable Spanner	Se ajusta de 0 a 35mm	TPS-SP36

4° vassoio (9 attrezzi)

Attrezzi	specifiche	Art. Nr.
Chiave dadi pedivella		TPS-SP11
Estrai perni catena	per un facile rilascio Dei perni	TPS-SP12
Chiave combo raggi	13G/4,3mm	TPS-SP13
Chiave combo raggi	14G/15G	TPS-SP14
Chiave combo raggi	M7/M9	TPS-SP15
Trancia cavi		TPS-SP16
Pinza piega raggi		TPS-SP29
Pinza piega raggi laterali		TPS-SP30
Chiave inglese regolabile	da o-35mm	TPS-SP36

4 zasobnik (9 szt)

Narzędzia	specyfikacja	Art no.
Klucz do tarcz mechanizmu korbowego		TPS-SP11
Szczypce do łańcucha	Do łatwego demontażu spinek	TPS-SP12
Klucz do szprych	13G/4.3mm	TPS-SP13
Klucz do szprych	14G/15G	TPS-SP14
Klucz do szprych	M7/M9	TPS-SP15
Obcinarka		TPS-SP16
Szczypce półokrągłe		TPS-SP29
Szczypce do obcinania		TPS-SP30
Klucz nastawny	zakres 0-35mm	TPS-SP36

第4 トレイ (9 セット)

ツール	スペック	Art no.
チェーンリング ナット レンチ		TPS-SP11
パワーリンク プライヤー	マスターリンク取り外し用	TPS-SP12
デュオスポーク レンチ	13G/4.3mm	TPS-SP13
デュオスポーク レンチ	14G/15G	TPS-SP14
デュオスポーク レンチ	マヴィック M7/M9	TPS-SP15
ケーブル & ハウジング カッター		TPS-SP16
ニードル ノーズ プライヤー		TPS-SP29
サイド カッティング プライヤー		TPS-SP30
アジャスタブル スパナ	調整可能範囲：0～35mm	TPS-SP36

제 4 트레이 (9 세트)

공구	제원	제품번호
Chainring Nut Wrench		TPS-SP11
PowerLink Pliers	마스터 체인 링크를 쉽게 탈부착 가능	TPS-SP12
DuoSpoke Wrench	13G/4.3mm	TPS-SP13
DuoSpoke Wrench	14G/15G	TPS-SP14
DuoSpoke Wrench	M7/M9	TPS-SP15
Cable & Housing Cutter		TPS-SP16
Needle Nose Pliers		TPS-SP29
Side Cutting Pliers		TPS-SP30
Adjustable Spanner	조절 범위 0-35mm	TPS-SP36

第 四 層 (9種工具)

工 具	規 格	型 號
Chainring Nut Wrench		TPS-SP11
PowerLink Pliers	可輕易拆卸快扣	TPS-SP12
DuoSpoke Wrench	13G/4.3mm	TPS-SP13
DuoSpoke Wrench	14G/15G	TPS-SP14
DuoSpoke Wrench	M7/M9	TPS-SP15
Cable & Housing Cutter		TPS-SP16
Needle Nose Pliers		TPS-SP29
Side Cutting Pliers		TPS-SP30
Adjustable Spanner	適用 0-35mm	TPS-SP36

5th Tray (8 sets)

Tools	specifications	Art no.
Cartridge Bottom Bracket Tool		TPS-SP18
Universal Crank Puller		TPS-SP19
Pedal Wrench 15mm	15 mm open end wrench	TPS-SP20
Chain Whip/Sprocket Remover		TPS-SP21
Hydraulic Caliper Press	Fits all hydraulic disc brakes	TPS-SP23
RotorTru	Truing disc rotor	TPS-SP24
1/2" Driver Extendable Ratchet		TPS-SP37
External Bottom Bracket Tool		TPS-SP38
Freewheel Remover		TPS-SP39

5. Ablage (8 sets)

Werkzeuge	Eigenschaften	Art.Nr.
Cartridge Bottom Bracket Tool		TPS-SP18
Universal Crank Puller		TPS-SP19
Pedal Wrench 15mm	15 mm Pedalschlüssel	TPS-SP20
Chain Whip/Sprocket Remover		TPS-SP21
Hydraulic Caliper Press	Passend mit allen hydraulischen Scheibenbremsen	TPS-SP23
RotorTru	Zentrierwerkzeug für Bremsscheiben	TPS-SP24
1/2" Driver Extendable Ratchet		TPS-SP37
External Bottom Bracket Tool		TPS-SP38
Freewheel Remover		TPS-SP39

5ième compartiment (8 sets)

Outils	Spécificités	Art no.
clé compacte pour boîtier de pédalier		TPS-SP18
extracteur de manivelle universel		TPS-SP19
clé à pédale	Clé ouverte de 15mm	TPS-SP20
fouet à chaîne		TPS-SP21
Presse à piston de frein hydrauliques	pour tous types de freins	TPS-SP23
dévoileur de disque	Dévoile les disques	TPS-SP24
Clé à cliquet ½" extensible		TPS-SP37
Outil pour boîtier de pédalier externe		TPS-SP38
Démonte roue libre		TPS-SP39

Quinta bandeja (8 sets)

Herramientas	Especificaciones	Art no.
Cartridge Bottom Bracket Tool		TPS-SP18
Universal Crank Puller		TPS-SP19
Pedal Wrench 15mm	Válida para 15mm	TPS-SP20
Chain Whip/Sprocket Remover		TPS-SP21
Hydraulic Caliper Press	Válido para frenos hidráulicos y de disco	TPS-SP23
RotorTru	Rotor del disco	TPS-SP24
1/2" Driver Extendable Ratchet		TPS-SP37
External Bottom Bracket Tool		TPS-SP38
Freewheel Remover		TPS-SP39

5° vassoio (8 attrezzi)

Attrezzi	specifiche	Art. Nr.
Cartucca meccanismo a movimento centrale		TPS-SP18
Leva pedivella universale		TPS-SP19
Chiave pedali	da 15 mm	TPS-SP20
Chiave rimuovi rocchetto		TPS-SP21
Calibro idraulico a presa	Compatibile con tutti i Freni a disco	TPS-SP23
Leva rotore	per rotori a disco	TPS-SP24
Cricchetto allungabile da "1/2 "		TPS-SP37
Morsetto esterno a movimento centrale		TPS-SP38
Rimuovi ruota libera		TPS-SP39

5 zasobnik (8 szt)

Narzędzia	specyfikacja	Art no.
Klucz do suportu		TPS-SP18
Uniwersalny ściągacz do korb		TPS-SP19
Klucz do pedałów 15mm		TPS-SP20
Klucz do przytrzymania kasety		TPS-SP21
Klucz do cylinderków	Do wszystkich hydr. hamulców tarcz.	TPS-SP23
Klucz do prostowania tarczy		TPS-SP24
1/2" Klucz z mech. zapadkowym (grzechotka)		TPS-SP37
Nasadka do suportu		TPS-SP38
Klucz do kasety zębatek/tarcz Centerlock		TPS-SP39

第5 トレイ (8 セット)

ツール	スペック	Art no.
カートリッジ ボトム ブラケット ツール		TPS-SP18
ユニバーサル クランク プラー		TPS-SP19
ペダル レンチ 15mm	15mm オープン エンド レンチ	TPS-SP20
チェーン ホイップ / スプロケット リムーバー		TPS-SP21
ハイドロリック キャリパー プレス	全てのディスク ブレーキ キャリパー対応	TPS-SP23
ローター トゥルー	ディスクローターの歪み矯正	TPS-SP24
1/2" ドライブ エクステンダブル ラチェット		TPS-SP37
エクスターナル ボトムブラケット ツール		TPS-SP38
フリーホイール リムーバー		TPS-SP39

제 5 트레이 (8 세트)

공구	제원	제품번호
Cartridge Bottom Bracket Tool		TPS-SP18
Universal Crank Puller		TPS-SP19
Pedal Wrench 15mm	15mm 페달 렌치	TPS-SP20
Chain Whip/Sprocket Remover		TPS-SP21
Hydraulic Caliper Press	모든 유압 디스크 브레이크 적용	TPS-SP23
RotorTru	디스크 로터 조정	TPS-SP24
1/2" Driver Extendable Ratchet		TPS-SP37
External Bottom Bracket Tool		TPS-SP38
Freewheel Remover		TPS-SP39

第 五 層 (8種工具)

工 具	規 格	型 號
Cartridge Bottom Bracket Tool		TPS-SP18
Universal Crank Puller		TPS-SP19
Pedal Wrench 15mm	15mm開口扳手	TPS-SP20
Chain Whip/Sprocket Remover		TPS-SP21
Hydraulic Caliper Press	適用所有油壓碟煞	TPS-SP23
RotorTru	碟煞盤校正工具	TPS-SP24
1/2" Driver Extendable Ratchet		TPS-SP37
External Bottom Bracket Tool		TPS-SP38
Freewheel Remover		TPS-SP39

6th Tray (5 sets)

Tools	specifications	Art no.
Threadless Nut Setter	for installing star-flanged nut with 1-1/8" threadless head set system	TPS-SP25
Threadless Saw Guide		TPS-SP26
Half Round Rasp		TPS-SP31
Rubber Mallet		TPS-SP32
Sprocket Clean Brush		TPS-SP33

6. Ablage (5 sets)

Werkzeuge	Eigenschaften	Art.Nr.
Threadless Nut Setter	Zentrierwerkzeug für Bremsscheiben 1-1/8" A-Headset-Einschlagkrallen	TPS-SP25
Threadless Saw Guide		TPS-SP26
Half Round Rasp		TPS-SP31
Rubber Mallet		TPS-SP32
Sprocket Clean Brush		TPS-SP33

6ième compartiment (5 sets)

Outils	Spécificités	Art no.
Outil de positionnement d'étoile	pour l'installation d'étoile pour systèmes de direction head set de 1-1/8"	TPS-SP25
Guide de sciage pour pivots sans filetage		TPS-SP26
Lime demi-ronde		TPS-SP31
Maillet en plastique		TPS-SP32
brosse pour roue libre		TPS-SP33

Sexta bandeja (5 sets)

Herramientas	Especificaciones	Art no.
Threadless Nut Setter	Para instalar en arañas de dirección para sistemas sin rosca de 1-1/8"	TPS-SP25
Threadless Saw Guide		TPS-SP26
Half Round Rasp		TPS-SP31
Rubber Mallet		TPS-SP32
Sprocket Clean Brush		TPS-SP33

6° vassoio (5 attrezzi)

Attrezzi	specifiche	Art. Nr.
Infila dado non filettato	per infilare i dadi a flangiecon testa non filettata da 1/1,8m nel sistema	TPS-SP25
Morsa non filettata	per sega	TPS-SP26
Lima arrotondata		TPS-SP31
Martello in gomma		TPS-SP32
Spazzola rocchetto		TPS-SP33

6 zasobnik (5 szt)

Narzędzia	specyfikacja	Art no.
Klucz do nabijania	Do wbijania gwiazdek A-head 1" & 1-1/8"	TPS-SP25
Klucz do cięcia rury sterowej		TPS-SP26
Półokrągły pilnik		TPS-SP31
Gumowy młotek		TPS-SP32
Szczotka do czyszczenia kasety		TPS-SP33

第6 トレイ (5 セット)

ツール	スペック	Art no.
スレッドレス ナット セッター	アンカーナット装着用 (1 1/8" フォークコラム対応)	TPS-SP25
スレッドレス ソー ガイド		TPS-SP26
ハーフ ラウンド ラスプ		TPS-SP31
ラバー マレット		TPS-SP32
スプロケット クリーン ブラシ		TPS-SP33

제 6 트레이 (5 세트)

공구	제원	제품번호
Threadless Nut Setter	스틴-플런지 너트 삽입 공구 (1-1/8" 쓰레드리스 헤드셋 시스템용)	TPS-SP25
Threadless Saw Guide		TPS-SP26
Half Round Rasp		TPS-SP31
Rubber Mallet		TPS-SP32
Sprocket Clean Brush		TPS-SP33

第 六 層 (5種工具)

工 具	規 格	型 號
Threadless Nut Setter	使用於 1~1/8英吋 星型梅花片系統安裝	TPS-SP25
Threadless Saw Guide		TPS-SP26
Half Round Rasp		TPS-SP31
Rubber Mallet		TPS-SP32
Sprocket Clean Brush		TPS-SP33

OPERATION OF PREPSTATION / HANDHABUNG DER PREPSTATION / MANIPULATION DU PREPSTATION / FUNCIONAMIENTO DEL PREPSTATION / OPERAZIONI DELLA PREPSTATION / OBSŁUGA PREPSTATION / 操作方法 / 프렙스테이션 사용법 / PREPSTATION 操 作 說 明

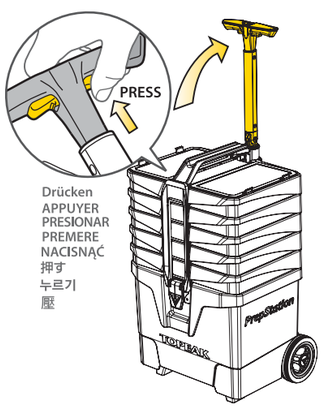

Press HandleLock button to unfold T-handle
Drücken Sie die Taste des HandleLocks, um den T-Griff auszuklappen.
Presser le bouton de sécurité pour déplier le manche en T
Presionar el botón para poder extender el mango
Premere il manico per estrarre il manico a T
Naciśnij przycisk aby wyciągnąć uchwyt
ハンドル ロック ボタンを押しながら、ハンドルを起こします。
핸들락 버튼을 눌러 T_핸들을 위로 올립니다.
按壓拉桿鈕來展開T型提把

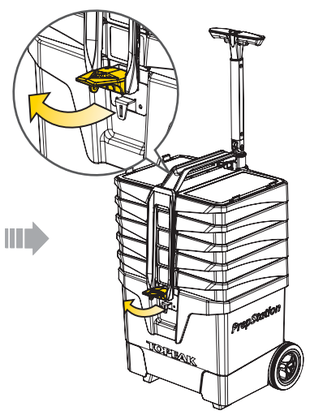

Release TrayLock lever
Lösen Sie den TrayLock-Hebel.
Libérer le fermoir
Desbloquear para poder abrir las bandejas.
Rilasciare la leva del blocca carrello
Odpięcie dźwigni
トレイ ロック レバーを起こします。
트레이락 레버를 올려 해제합니다.
鬆開固定扣環

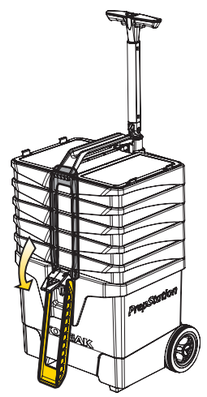

Pull down the tray stabilizer
Ziehen Sie die Arretierung für die Ablagen nach unten.
Baisser le stabilisateur de compartiment
Empujar hacia abajo el estabilizador de las bandejas.
SPINGERE in giù lo stabilizzatore del carrello
Pociągnij w dół stabilizator zasobnika
トレイ スタビライザーを引き下ろします。
트레이 스테빌라이져를 내립니다.
放下固定片

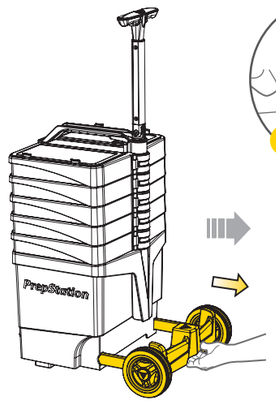

Extend wheel base for greater stability
Ziehen Sie die Rollen-Basis für eine bessere Standfestigkeit der Box aus.
Déployer les roues pour plus de stabilité
Extender las ruedas de la base para mayor estabilidad.
Estendere la base del carrello per una migliore stabilità
Wysuń podstawę dla większej stabilności
安定性を高めるため、ホイール ベースを拡張します。
휠 베이스를 빼내어 프렙스테이션을 지지합니다.
拉出輪子底座增加穩定性

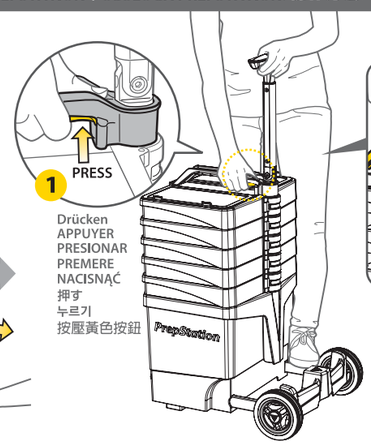

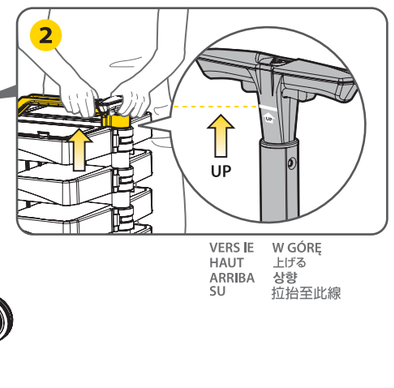

Press TrayLift lever and raise tool trays to marked line as shown
Drücken Sie den Hebel des TrayLifts und ziehen Sie die Ablagen bis zur Markierung.
Actionner le levier et soulever les compartiments jusqu'à la ligne indiquée
Apretar el botón de la parte superior para elevar las bandejas de herramientas hasta la marca como se muestra.
Tirare la leva del carrello ed estrarre i vassoi fino al punto indicato
Naciśnij dźwignię i podnieś zasobniki do zaznaczonej linii, jak pokazano na rysunku
トレイ 引き上げ用レバーを押しながら、ハンドル上部に記されたラインまで トレイを引き上げます。
트레이 리프트 레버를 누르면서 툴 트레이를 UP 표시까지 들어 올립니다.
將工具盤拉抬至標示線位置展開固定(如上圖所示)

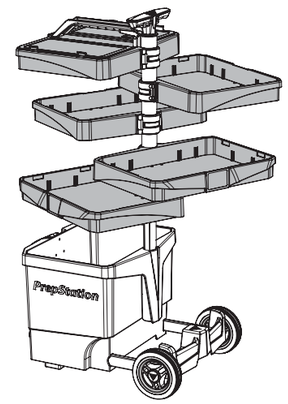

Extend tool trays for use
Ziehen Sie die Ablagen heraus, um sie verwenden zu können.
Etendre les compartiments pour utiliser
Extender las bandejas de herramientas para usar.
Utilizzate il carrello
Ustaw zasobniki do użytku
トレイを引き上げた状態で使用します。
툴 트레이를 확장한 후 사용 가능
展開工具盤以便利使用

OPTIONAL ACCESSORIES / OPTIONALES ZUBEHÖR / ACCESSORIES EN OPTION / ACCESORIOS OPCIONALESOPTIONAL / ACCESSORI OPZIONALI / WYPOSAŻENIE OPCJONALNE / オプショナル アクセサリー / 별도 구매 액세서리 / 其他選配產品

PocketShock DXG
Art No. TPSMB-DX

PrepStation Case Cover
Art No. TPS-01PB

* **Campagnolo® is a registered trademark of Campagnolo S.r.l.**
* **Teflon® is a registered trademark of DuPont.**
* **Mavic® is a registered trademark of SALOMON S.A.**
* **Shimano® is a registered trademark of Shimano® Inc.**
* **Torx® is a registered trademark of the Camcar Corp. division of Textron Inds.**
* **Octalink® is a registered trademark of Shimano Inc.**

* Campagnolo® ist ein eingetragenes Warenzeichen der Campagnolo S.r.l.
* Teflon® ist ein eingetragenes Warenzeichen von DuPont
* Mavic® ist ein eingetragenes Warenzeichen von SALOMON S.A.
* Shimano® ist ein eingetragenes Warenzeichen der Shimano® Inc.
* Torx® ist ein eingetragenes Warenzeichen der Camcar Corp. Division der Textron Inds.
* Octalink® ist ein eingetragenes Warenzeichen der Shimano Inc.

* Campagnolo® est une marque déposée de Campagnolo SRC.
* Teflon® est une marque déposée de Dupont.
* Mavic® est une marque déposée de Salomon SA.
* Shimano® est une marque déposée de Shimano Inc.
* Torx® est une marque déposée de Camcar Corp. Division de Textron Inds.
* Octalink® est une marque déposée de Shimano Inc.

* Campagnolo® es una m arca registrada de Campagnolo S.r.l.
* Teflon® es una marca registrada de DuPont.
* Mavic® es una marca registrada de SALOMON S.A.
* Shimano® es una marca registrada de Shimano inc.
* Torx® es una marca registrada de Camcar Corp. división de Textron Inds.
* Octalink® es una marca registrada de Shimano Inc.

* Campagnolo® è un marchio registrato della Campagnolo Srl
* Teflon® è un marchio registrato della Dupont
* Mavic® è un marchio registrato della SALOMON S.A.
* Shimano® è un marchio registrato della Shimano Inc
* Torx® è un marchio registrato della Camcar Corp. division of the Textron Inds.
* Octalink® è un marchio registrato della Shimano Inc.

* Campagnolo® jest zarejestrowanym znakiem Campagnolo S.r.l.
* Teflon® jest zarejestrowanym znakiem DuPont.
* Mavic® jest zarejestrowanym znakiem SALOMON S.A.
* Shimano® jest zarejestrowanym znakiem Shimano® Inc.
* Torx® jest zarejestrowanym znakiem Camcar Corp. division of Textron Inds.
* Octalink® jest zarejestrowanym znakiem Shimano Inc.

* カンパニョーロ® はCampagnolo S.r.l.の登録商標です。
* テフロン® はデュポン社の登録商標です。
* マヴィック® はSALOMON S.A.の登録商標です。
* シマノ® はShimano® Incの登録商標です。
* トルクス® はCamcar Corp. division of Textron Inds.の登録商標です。
* Octalink® はシマノ®の登録商標です。

* 캄파뇰로® 는 캄파뇰로 에스.알.엘의 등록 상표입니다.
* 테프론® 는 듀폰의 등록 상표입니다.
* 마빅® 은 살로몬 에스.에이의 등록 상표입니다.
* 시마노®는 시마노 아이엔씨의 등록 상표입니다.
* 톡스® 는 텍스트론 아이엔디의 캠카 코퍼레이션의 등록 상표입니다.
* 옥타링크®는 시마노 아이엔씨의 등록 상표입니다.

* Campagnolo® 為Campagnolo S.r.l.登記註冊商標
* Teflon® 為DuPont.登記註冊商標
* Mavic® 為SALOMON S.A.登記註冊商標
* Shimano® 為Shimano® Inc. 登記註冊商標
* Torx® 為Camcar Corp登記註冊商標
* Octalink® 為 Shimano Inc.登記註冊商標

GB WARRANTY

2-year Warranty: All mechanical components against manufacturer defects only.

Warranty Claim Requirements
To obtain warranty service, you must have your original sales receipt. Items returned without a sales receipt will assume that the warranty begins on the date of manufacture. All warranties will be void if the product is damaged due to user crash, abuse, system alteration, modification, or used in any way not intended as described in this manual.
* The specifications and design are subject to change without notice.

Please contact your Topeak dealer with any questions.
For USA customer service call : 1-800-250-3068
www.topeak.com

D GEWÄHRLEISTUNG

2 Jahre Gewährleistung auf alle verbauten Teile, jedoch nur gegen Herstellermängel.

Gewährleistungsansprüche
Sie benötigen Ihren Originalkaufbeleg um den Gewährleistungs-Service zu erhalten. Bei Artikel die ohne Kaufbeleg eingesendet werden, wird davon ausgegangen, dass die Gewährleistung mit dem Herstellungsdatum beginnt. Alle Gewährleistungsansprüche werden ungültig, wenn der Artikel auf Grund eines Unfalls beschädigt oder zweckentfremdet wurde, Systemänderungen oder andere Veränderungen vorgenommen wurden oder der Artikel anderweitig verwendet wurde als in diesem Handbuch beschrieben.
* Änderungen in Design und Eigenschaft bedürfen keiner vorherigen Ankündigung

Topeak Produkte sind ausschließlich im Fahrradfachhandel erhältlich. Bitte nehmen Sie Kontakt mit Ihrem nächsten Topeak Händler auf, um offene Fragen zu klären. Für Kunden in Deutschland, Tel. 0261-899998-28
Homepage: www.topeak.de

F GARANTIE

Garantie de 2 ans : toutes parties mécaniques contre tout défaut de fabrication.

Réclamation de la garantie
Pour bénéficier de notre service de garantie, vous devez être en possession de la facture d'achat originale. Si le produit nous est retourné sans cette facture d'achat, nous considérons la date de fabrication comme début de la garantie. Toute garantie sera considérée comme nulle si le produit à été endommagé suite à une chute, à un abus, une surcharge, à un quelconque changement ou modification ou à une utilisation autre que celle décrite dans ce manuel.

* Les spécifications et l'apparence peuvent être sujettes à certaines modifications.

Contactez votre revendeur Topeak si vous avez la moindre question.
For USA customer service call : 1-800-250-3068 www.topeak.com

E GARANTÍA

Garantía de 2 años : Todos los componentes mecánicos sólo contra defectos del fabricante.

Requerimientos para Reclamación de Garantía
Para obtener los servicios de Garantía, tiene que disponer del justificante de compra original. En los artículos devueltos sin el justificante, se considerará como fecha de inicio de la Garantía la fecha de fabricación. No se considerarán cubiertos por la Garantía los artículos dañados por golpes, abuso, alteraciones o uso de otra manera o para otros usos a los descritos en este Manual.
* Especificaciones y diseño sujetos a cambios sin notificación previa.

Por favor, contacte con su vendedor Topeak para cualquier consulta.
For USA customer service call : 1-800-250-3068
www.topeak.com

I GARANZIA

2 Anni di garanzia : solo per difetti di produzione alle parti meccaniche.

Condizioni di garanzia
Per usufruire della garanzia è necessario essere in possesso dello scontrino originale di acquisto. In caso il prodotto ci venga restituito senza lo scontrino la garanzia decorrerà dalla data di fabbricazione. La garanzia decade qualora il prodotto venga danneggiato da uso improprio, sovraccarico, modifiche o utilizzato in maniera diversa da quella descritta nelle presenti Istruzioni d'uso.
* Le caratteristiche del prodotto possono essere cambiate senza preavviso

I prodotti Topeak sono in vendita nei negozi specializzati per ciclisti.
Per ogni richiesta o chiarimento rivolgetevi al rivenditore Topeak più vicino. Sito web: www.topeak.com

PL GWARANCJA

2-letnia gwarancja

Warunki gwarancji
Aby uzyskać serwis gwarancyjny, niezbędny jest dowód zakupu. Wszystkie gwarancje są nieważne jeżeli produkt został uszkodzony w wyniku wypadku czy kolizji, modyfikacji produktu lub wykorzystywania w sposób niezgodny z instrukcją.

* Specyfikacja i wygląd mogą ulec zmianie bez powiadomienia.

Jeśli masz jakieś pytania, skontaktuj się ze swoim sprzedawcą Topeak lub zadzwoń do dystrybutora (0 22) 673 83 48

J 保 障 期 間

ご購入日より2年間：製造上の欠陥による機械部品の不良が対象です。

保 障 の 請 求
保障を受けるには、ご購入日の日付の入った領収書が必要です。領収書なしで保障を受ける場合の保障期間は製造年月日から起算させていただきます。お客様の事故などによる外的要因、誤使用、改造、およびこの取扱説明書に従わない本来の用途以外のご使用による故障は保障を受けられません。故障した製品は故障状況を明記して、お買上げの販売店へお持ちください。お送りになる場合の送料はお客様にてご負担をお願いします。

* スペックやデザインは改良のため予告なく変更されることがあります。

トピーク製品は全国有名自転車店でお買い求めいただけます。
ご質問は、最寄のトピーク正規販売店へどうぞ。
Website : www.topeak.jp

KR 품 질 보 증

제한적 2년 품질 보증 : 소비자 과실을 제외한 제조과정상 모든 요인에 대하여 2년간 보증합니다.

품질 보증을 위한 필요조건
품질 보증 서비스를 받으실려면, 반드시 원본 구매 영수증을 제시 해야 합니다. 구매 영수증이 없는 경우, 모든 제품은 그 제품의 가 장 최초의 제조일로부터 3개월 후를 구입일로 인정합니다. 본 제품을 사용 중 외부로부터 손상되었거나 사용자의 오용, 남용, 임의 개조, 변경 또는 사용설명서에 기술한 내용에 맞지 않게 사용된 경우 품질 보증을 받을 수 없습니다.

*제품의 제원이나 디자인은 사전공지 없이 변경될 수 있습니다.
토픽사의 제품은 전문 대리점에서만 구입 가능합니다.
제품 문의 : (주)하이랜드스포츠 TEL_031-8022-7510
홈페이지 : www.hlsc.co.kr, www.topeak.com

CH 產品保固

保固要求 :
申請保固期限中的服務，須檢具購買時之發票，若無法提供，則其保固期限將自製造日期開始算起。若因使用者不慎摔壞、使用不當、自行改裝、更改系統或未能按照說明書上的正確操作方式，本產品將不被列入保固範圍。

Topeak 產品僅有在本公司授權的專業經銷商購買，才能享有保固的權利。

* 本公司保留產品規格變更之權利。
Topeak 產品相關的資訊，請洽詢 Topeak 當地授權的經銷商
網址 : www.topeak.com

Copyright © Topeak, Inc. 2014

PrepStation-Tools

GB D F E I PL J KR CH

User's Guide

Note:
We strongly recommend use of a precise mechanical or digital torque wrench to tighten component bolts to manufacturer recommended torque values.

Achtung:
Um die vorgegebenen Drehmoment Angaben einiger Hersteller einzuhalten, empfehlen wir die Verwendung von Präzisionswerkzeug oder einem digitalen Drehmomentschlüssel.

Note:
Nous recommandons fortement l'utilisation d'une clé dynamométrique mécanique ou digitale afin de serrer les boulons aux couples de serrage recommandés par le constructeur.

Nota:
Recomendamos la utilización de una llave de carraca mecánica o digital para mayor precisión y par de apriete

Note:
Si consiglia vivamente di utilizzare un attrezzo preciso o una chiave torica digitale per stringere le viti ai valori torici consigliati dal produttore.

Uwaga:
Zalecamy korzystanie z mechanicznego lub cyfrowego klucza dynamometrycznego aby dokręcać śruby do wartości momentu obrotowego zalecanego przez producenta.

注 意：
各コンポーネントのボルトをメーカーの推奨トルク値で締める必要がある場合には、正確な機械式トルクレンチ、もしくはデジタル トルクレンチを使用することをおすすめします。

알 림:
토픽사에서는 제조업체가 지정한 권장 토크 값으로 구성 부품의 볼트를 기계식 및 전자 토크 렌치로 체결하는 것을 강력하게 권고합니다.

注意事項：
建議使用機械式或電子式扭力扳手並參考零件原廠規範調校螺絲扭力。

T-Handle DuoHex Wrench Set

Art no. TPS-SP01

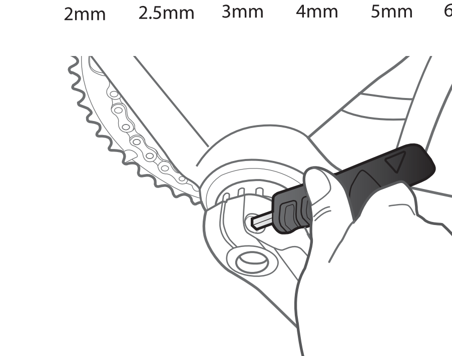

ball end side
Kugelkopf
Embout arrondi
El final de la herramienta es redondo.
Punta arrotondata
Końcówka kulowa
ボール エンド
球型尾端

DuoHex Tool

Art no. TPS-SP02-04

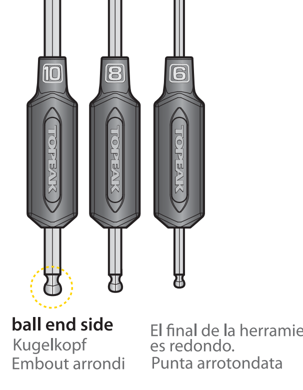

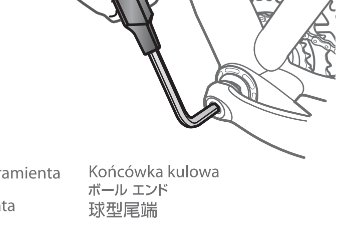

ball end side
Kugelkopf
Embout arrondi

El final de la herramienta es redondo.
Punta arrotondata

Końcówka kulowa
ボール エンド
球型尾端

Torx® Wrench Set

Art no. TPS-SP05

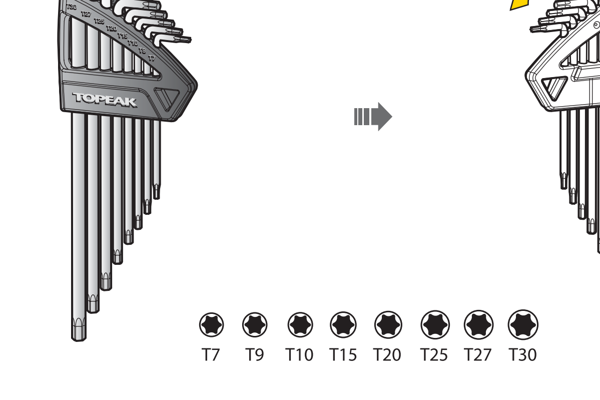

Quad Driver

Art no. TPS-SP06

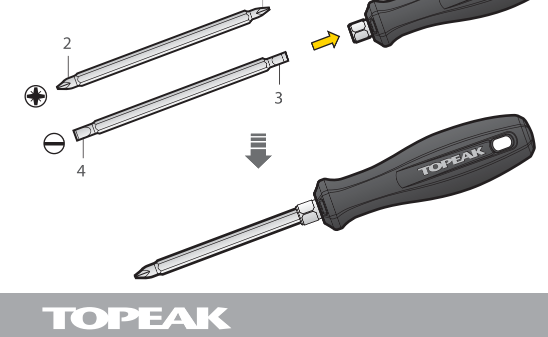

1. #1 Phillips driver **2. #2 Phillips driver** **3. 4mm Flat Head driver** **4. 6mm Flat Head driver**	1. #1 Destornillador Phillips 2. #2 Destornillador Phillips 3. Cabeza de 4mm plana 4. Cabeza de 6mm plana	1. #1 ドライバー 2. #2 ドライバー 3. 4mmドライバー 4. 6mmドライバー
1.#1 Kreuzschlitz-Schraubendreher 2. #2 Kreuzschlitz-Schraubendreher 3. 4mm Flachkopf-Schraubendreher 4. 6mm Flachkopf-Schraubendreher	1. Punta stella da #1 2. Punta a stella da #2 3. Punta piatta da 4mm 4. punta piatta da 6mm	1. #1십자 드라이버 2. #2 십자 드라이버 3. 4mm 일자 드라이버 4. 6mm 일자 드라이버
1. Phillips #1 2. Phillips #2 3. Tête plate de 4mm 4. Tête plate de 6mm	1. #1 Śrubokręt krzyżakowy 2. #2 Śrubokręt krzyżakowy 3. 4mm Śrubokręt płaski 4. 6mm Śrubokręt płaski	1. #1 十字起子 2. #2 十字起子 3. 4mm 一字起子 4. 6mm 一字起子

ComboTorq Wrench & Bit Set

Art no. TPS-SP07

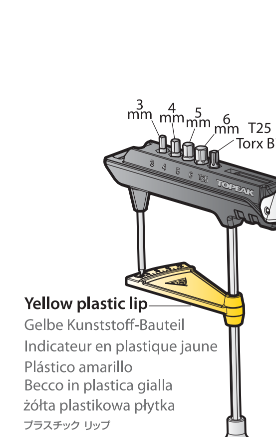

Yellow plastic lip
Gelbe Kunststoff-Bauteil
Indicateur en plastique jaune
Plástico amarillo
Becco in plastica gialla
żółta plastikowa płytka
プラスチック リップ
노랑색 플라스틱 표시판
黃色塑膠測量片

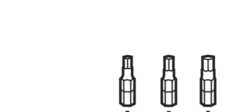

USING COMBOTORQ WRENCH & BIT SET / ANWENDUNG DES COMBOTORQ WRENCH & BIT SETS / UTILISATION DE LA CLE COMBOTORQ & DES DOUILLES / USANDO EL COMBO DE TORQ Y EL BIT SET/ UTILIZZARE LA CHIAVE TORICA COMBO E SET BRUGOLE/ UŻYCIE COMBOTORQ WRENCH & BIT SET/ **コンボトルク レンチ & ビット セットの使用方法** / **콤보토크 렌치와 비트 세트 사용법** / 使用**COMBOTORQ WRENCH&**工具套件

NOTE :
• Do not twist the yellow plastic lip as it may break.
• The combotorque wrench & bit set may only be used to tighten bolts otherwise this will result in a loss of calibration.

Hinweis:
• Verdrehen Sie nicht das gelbe Kunststoff-Bauteil, da es brechen könnte
• Das ComboTorq Wrench & Bit Set ist nur zum Festziehen von Schrauben geeignet, da sonst dessen Kalibrierung verloren geht.

NOTE :
• ne pas tordre ou plier l'indicateur en plastique jaune car il pourrait casser
• La clé dynamométrique avec le set d'embouts ne peut être utilisée que pour serrer des vis. L'utiliser à d'autres fins pourrait fausser le calibrage.

NOTA :
• No doblar el plástico, por la posibilidad de romperse.
• El combo de torq y el Bit set sólo pueden usarse para apretar tornillos, si no se podría perder el calibrado.

NOTE :
• non girare il becco in plastica gialla in quanto potrebbe rompersi
• La chiave torica combo e il set brugole possono essere usati solo per stringere le viti, altrimenti si può creare una perdita di calibrazione

UWAGA :
• Nie skręcaj żółtej plastikowej płytki aby jej nie złamać.
• Zestaw może być używany tylko do dokręcania śrub, w przeciwnym razie może to prowadzić do utraty kalibracji.

注 意
• 破損する恐れがありますので、プラスチック リップを捻らないでください。
• コンボトルク レンチ & ビット セットは、ボルトの締め込み専用です。精度が失われますので、それ以外の用途には使用しないでください。

알 림 :
• 표시판을 비틀면 파손될 수 있으니 주의하십시오.
• 콤보토크 렌치와 비트 세트는 토크 체크용으로만 사용하십시오.일반적인 볼트 체결용으로 사용시 오차가 발생되어 토크값이 달라질 수 있습니다.

注意 ：
• 請勿轉動黃色塑膠片，這會造成工具損壞
• 扭力扳手僅可以使用於上緊螺絲，用於其他地方會造成刻度損壞

Chain Hook & Wear Indicator

Art no. TPS-SP09

CHAIN WEAR INDICATOR / KETTENVERSCHLEIß-LEHRE / INDICATEUR D'USURE DE CHAÎNE / INDICADOR DE DESGASTE DE CADENA / INDICATORE RESISTENZA CATENA / チェーン伸び測定インジケーター / 체인 마모 체크 기능 / 鏈條檢測器

1 Put "STEP 1" inside chain space and fully engage a roller
Stecken Sie „**STEP 1**" vollständig in ein Kettenglied
Placer "**STEP 1**" à l'intérieur de la chaîne afin qu'il s'engage contre un des rouleaux.
Ponga "**STEP 1**" dentro de un eslabón ajustandolo contra un rodillo
Mettere "**STEP 1**" all'interno dello spazio della catena ed inserirlo nel cilindro
Włożyć " **STEP 1** " do wewnątrz ogniwa łańcucha
"STEP1"側フックをチェーンのローラーに当たるようにしっかりと差し込みます。
"STEP 1" 부위를 체인 롤러 사이에 완전히 끼워 넣습니다.
放" **STEP 1** "該端至鏈條空隙並完全地和軸心接合。

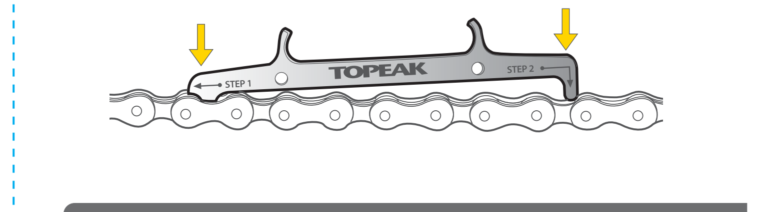

2 PRESS "STEP 2" on a roller
Prüfen Sie die Lage von „**STEP 2**"
Appuyer "**STEP 2**" sur un rouleau
Presione "**STEP 2**" en un rodillo
Premere "**STEP 2**" sul cilindro
DOCIŚNIJ " **STEP 2** " do ogniwa łańcucha
"STEP2"側をチェーンのローラーにあてがいます。
"STEP 2" 끝 부위를 롤러 사이로 들어가게 누릅니다.
按壓"**STEP 2**"到另一端軸心。

"STEP 2" can't engage a roller → **Chain in good condition**
"STEP 2" sinkt nicht ein — Kette in gutem Zustand
"STEP 2" ne peut pas s'engager dans un rouleau — Chaîne en bon état.
"STEP 2" no puede entrar — Cadena en buen estado
"STEP 2" non può sbloccare il cilindro — Catena in buone condizioni
" **STEP 2** " nie można włożyć przymiaru — Łańcuch w dobrym stanie
"STEP2"側が差し込めない場合 — チェーンは良好な状態です。
"STEP 2" 끝 부위가 들어가지 않음 — 체인 상태 양호
"STEP 2"無法和軸心接合 — 鏈條狀態良好

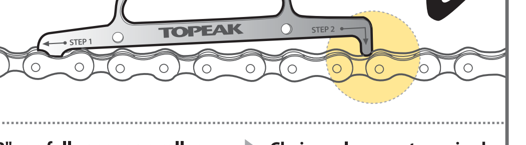

"STEP 2" can fully engage a roller → **Chain replacement required**
"STEP 2" sinkt vollständig ein — Die Kette sollte ersetzt werden.
"STEP 2" s'engage complètement dans un rouleau — Remplacement de la chaîne requis
"STEP 2" entra completamente — Reemplazar cadena
"STEP 2" può sbloccare il cilindro — Catena da cambiare
" **STEP 2** " można włożyć przymiar — Wymagana wymiana łańcucha
"STEP2"側がしっかりと差し込めた場合 — チェーン交換が必要です。
"STEP 2" 끝 부위가 롤러 사이에 들어감 — 새 체인으로 교체
"STEP 2"可以和軸心接合 — 必須更換鏈條

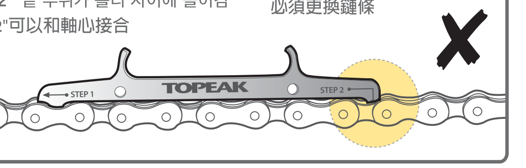

CHAIN HOOK / KETTENFANGHAKEN / CROCHET DE CHAÎNE / GANCHO DE CADENA / GANCIO CATENA / チェーンフック / 체인 후크 기능 / 勾鏈器

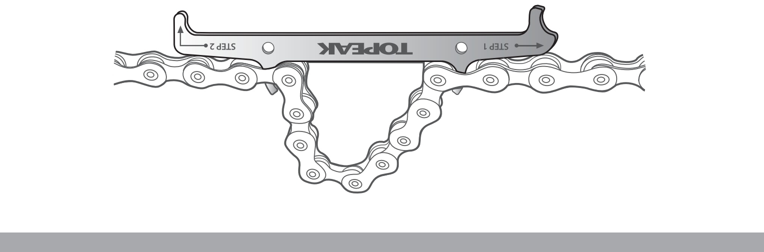

Chainring Nut Wrench

Art no. TPS-SP11

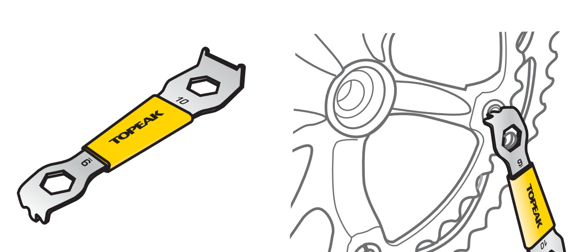

Shuttle Lever Set

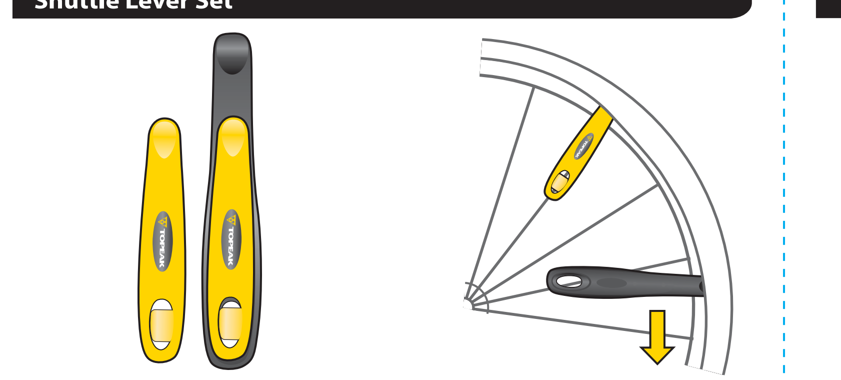

PowerLink Pliers

Art no. TPS-SP12

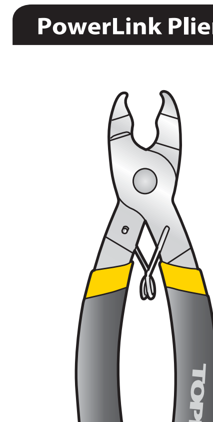

OPERATION OF POWERLINK PLIERS / ANWENDUNG DES POWERLINK PLIERS / UTILISATION DE LA PINCE POUR MASTERLINK / COMO UTLIZAR LOS ALICATES / OPERAZIONI ESTRAI PERNI CATENA / OBSŁUGA POWERLINK PLIERS / **パワーリンク プライヤーの操作方法** / **케이블 & 하우징 커터 사용 방법** / **POWERLINK PLIERS** 快扣鉗操作說明

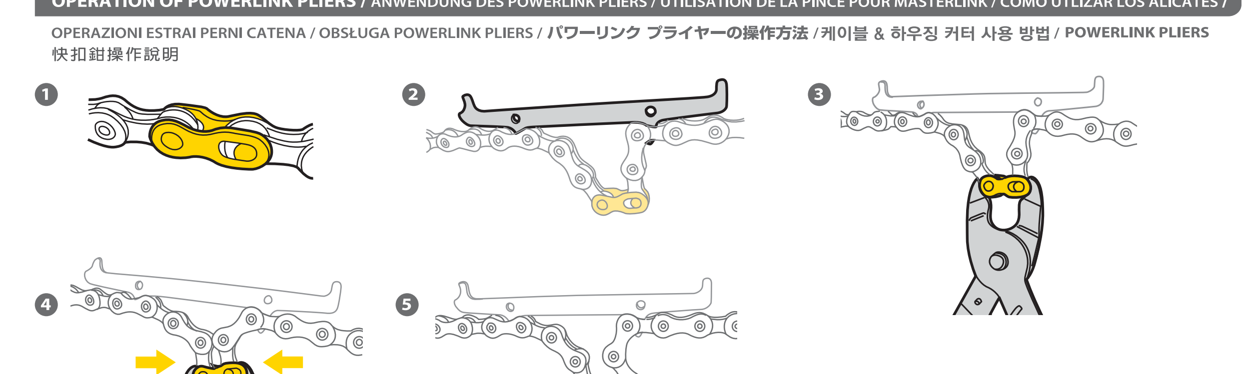

DuoSpoke Wrench

Art no. TPS-SP13-15

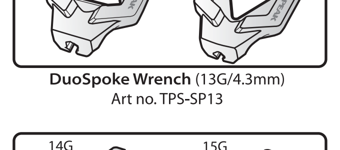

DuoSpoke Wrench (13G/4.3mm)
Art no. TPS-SP13

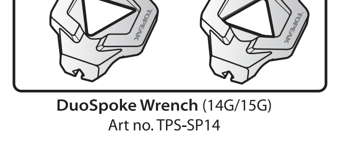

DuoSpoke Wrench (14G/15G)
Art no. TPS-SP14

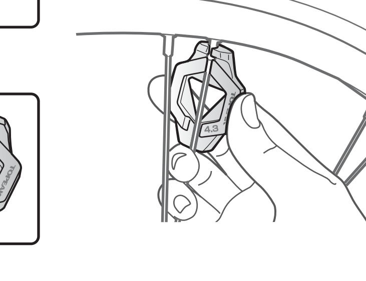

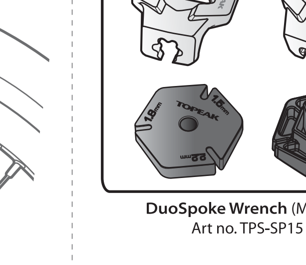

DuoSpoke Wrench (M7/M9)
Art no. TPS-SP15

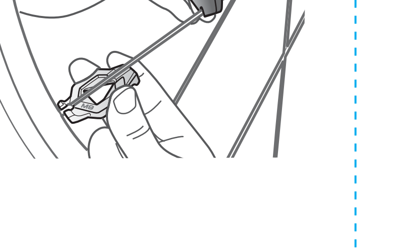

Cable & Housing Cutter

Art no. TPS-SP16

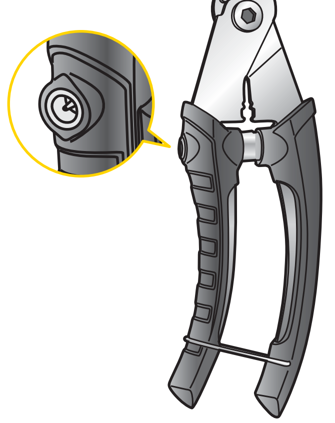

OPERATION OF CABLE & HOUSING CUTTER / ANWENDUNG DES CABLE & HOUSING CUTTER / UTILISATION DE LA PINCE COUPE CÂBLE ET GAINE / COMO UTILIZAR LA HERRAMIENTA / OPERAZIONI TRANCI CAVI / OBSŁUGA CABLE & HOUSING CUTTER / **ケーブル & ハウジング カッターの操作方法** / **케이블 & 하우징 커터 사용 방법** / **CABLE & HOUSING CUTTER** 剪線鉗操作說明

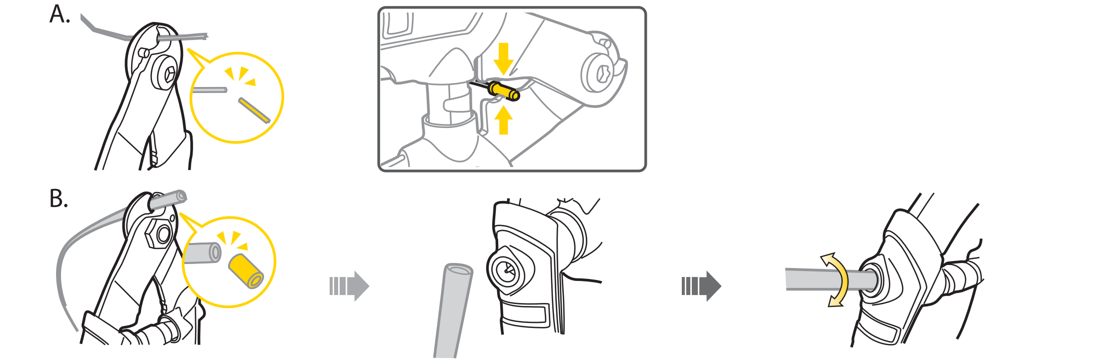

Cartridge Bottom Bracket Tool

Art no. TPS-SP18

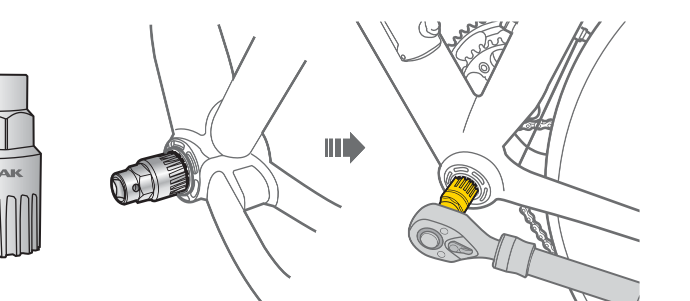

Pedal Wrench 15mm

Art no. TPS-SP20

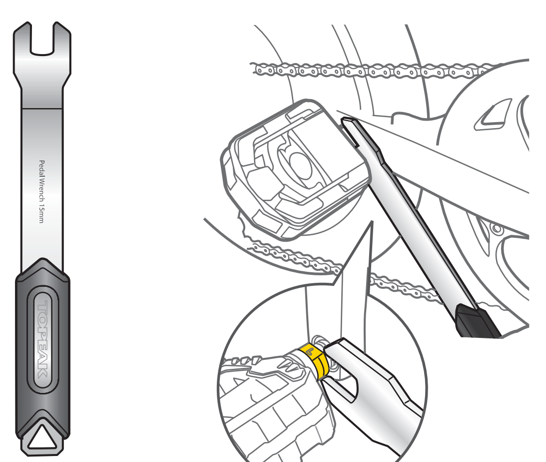

Universal Crank Puller

Art no. TPS-SP19

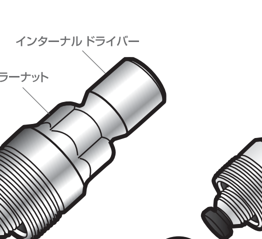

One built-in rotating tip and an additional rotating tip
Ein eingebauter und ein zusätzlicher, jeweils rotierbarer Kopf
Un embout rotatif d'origine + un embout additionnel.
Tiene rosca integrada y además una adicional.
Dado rotante fisso più un ulteriore dado rotante
Jedna wbudowana, obrotowa końcówka i jedna dodatkowa obrotowa końcówka
本体に組み込まれたスクエア テーパー クランク対応チップの他、ISIS® ドライブ / シマノ オクタ リンク ® クランク対応 チップが付属しています。
하나의 내장된 회전 팁과 추가 회전 팁
整合式轉動頂端和附加的轉動頂端

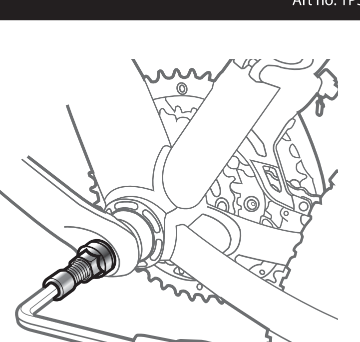

CRANK ARM REMOVAL / ENTFERNEN DES KURBELARMS / RETIRER LA MANIVELLE / MONTAJE Y DESMONTAJE DE LA BIELA / RIMOZIONE PEDIVELLA / DEMONTAŻ MECHANIZMU KORBOWEGO / **クランク アーム の取り外し** / **크랭크암 제거하기** / 拆除曲柄

1

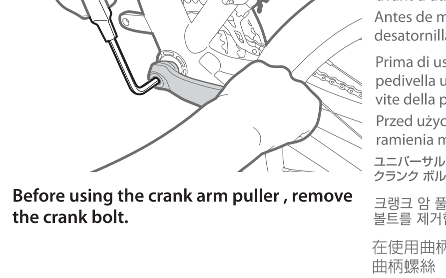

Before using the crank arm puller , remove the crank bolt.

Lösen Sie vor der Verwendung des Kurbelabziehers die Schraube der Kurbel.
Enlever le boulon de la manivelle avant d'utiliser l'extracteur.
Antes de montar la biela hay que desatornillar el tornillo de ésta.
Prima di usare la leva rimuovi pedivella universale , rimuovere la vite della pedivella.
Przed użyciem ściągacza usuń śrubę ramienia mechanizmu korbowego
ユニバーサル クランク プラーを使用する前に、クランク ボルトを取り外します。
크랭크 암 풀러를 사용하기 전, 크랭크 볼트를 제거합니다.
在使用曲柄卸除工具前請先拆下曲柄螺絲

2

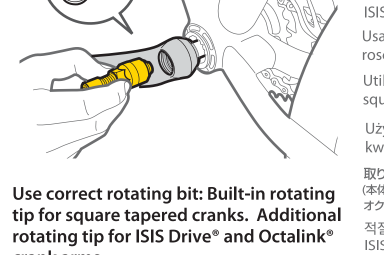

Use correct rotating bit: Built-in rotating tip for square tapered cranks. Additional rotating tip for ISIS Drive® and Octalink® crank arms.

Verwenden Sie den korrekten rotierbaren Kopf. Der eingebaute Kopf passt auf Kurbelarme mit Vierkantkonus. Der zusätzliche Kopf passt auf ISIS Drive® und Octalink® Kurbeln.
Utiliser l'embout adequat. L'embout d'origine pour les manivelles effilées avec axe carré et l'embout supplémentaire pour les manivelles ISIS Drive et Octalink.
Usar la rosca correcta: La rosca que viene integrada es cuadrada y la rosca adicional para ISIS Drive y Octalink.
Utilizzare il dado corretto : quello innestato è l'ideale per le pedivelle squadrate. Il dado ulteriore per pedivella con dadi ISIS Drive e Octalink.
Użyj właściwej końcówki: Wbudowana obrotowa końcówka do korb na kwadrat. Dodatkowa obrotowa końcówka do ISIS Drive® i Octalink®.
取り外すクランクアームに適合したチップを使用してください。(本体に組み込まれたスクエア テーパー クランク対応チップ、または 付属のISIS® ドライブ /シマノ オクタリンク® クランク対応チップ)
적절한 회전 비트 사용 : 사각 테이퍼 크랭크용 내장식 회전 팁 적용. 추가로 ISIS Drive® 와 Octalink® 크랭크 암에 사용 가능
使用正確的旋轉頂端：整合式頂端適合方型錐狀軸心。附加的頂端相容ISIS系統和Qctalink曲柄系統。

3

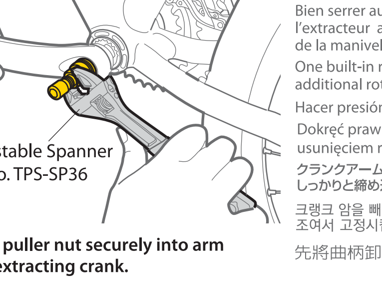

Tighten puller nut securely into arm before extracting crank.

Befestigen Sie die Mutter des Abziehers feste im Kurbelarm, bevor Sie die Kurbel herausziehen.
Bien serrer au fond le pas de vis de l'extracteur avant de procéder à l'extraction de la manivelle.
One built-in rotating tip and an additional rotating tip
Hacer presión antes de extraer la biela.
Dokręć prawidłowo nakrętkę przed usunięciem ramienia korby.
クランクアームを抜き取る前に、プラーナットをしっかりと締め込みます。
크랭크 암을 빼내기 전 풀러 너트를 먼저 조여서 고정시킵시오.
先將曲柄卸除工具牢固鎖緊在曲柄上

4

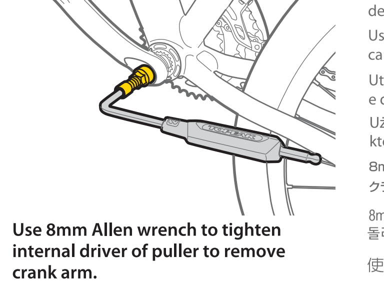

Use 8mm Allen wrench to tighten internal driver of puller to remove crank arm.

Verwenden Sie einen 8 mm Innensechskant-Schlüssel, um den Abzieher festzuziehen und um den Kurbelarm zu lösen.
Utiliser une clé Allen de 8mm pour visser la vis pointeau afin de pouvoir retirer la manivelle.
Usar llave Allen de 8mm para apretar el Driver interno, al cambiar la biela.
Utilizzate la brugola da 8mm per allentare la vite interne e quindi rimuovere la pedivella.
Użyj imbusa 8mm aby dokręcić wewnętrzną śrubę, która pozwoli na zdjęcie ramienia korby
8mm六角レンチを使用してインターナル ドライバーを 締め込み、クランクアームを取り外します。
8mm 육각 렌치를 사용하여 크랭크 리무버 풀러를 시계방향으로 돌려서 크랭크를 빼냅니다.
使用8mm六角扳手轉動五通直到卸除曲柄

PrepStation-Tools

GB D F E I PL J KR CH

User's Guide

Chain Whip/Sprocket Remover
Art no. TPS-SP21

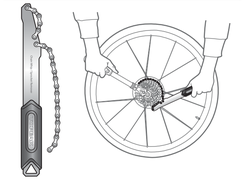

Hydraulic Caliper Press
Art no. TPS-SP23

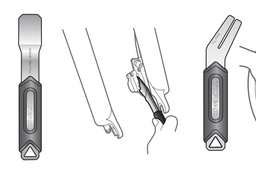

RotorTru
Art no. TPS-SP24

Threadless Nut Setter
Art no. TPS-SP25

USING THREADLESS NUT SETTER / ANWENDUNG DES THREADLESS NUT SETTER / UTILISER FOUTIL DE POSITIONNEMENT D'ETOILE / COMO UTILIZAR LA HERRAMIENTA /UTILIZZO INFILA DADO NON FILETTATO / UZYWANIE WYBIJACZA DO STEROW / スレッドレス ナット センターの使用方法 / 무하중로 플마이어 사용 방법 / 使用居里居抽押入 箱

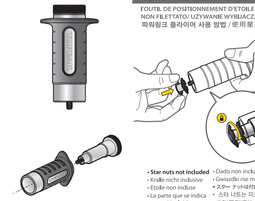

- **Star nuts not included**
- Kralle nicht inclusive
- Etoile non incluse
- La parte que se indica no está incluida.
- Dado non incluso
- Gwiazdki nie ma w komplecie
- スター ナットは付属していません。
- 스타 너트는 미포함
- 未附星型螺絲

8/10mm Double Open End Spanner
Art no. TPS-SP27

Needle Nose Pliers
Art no. TPS-SP29

Threadless Saw Guide
Art no. TPS-SP26

Preset / Voreinstellung / Préréglage / Preparar/ PREREGOLAZIONE / Ustawienie / 標準仕様 / 안전도 /예설

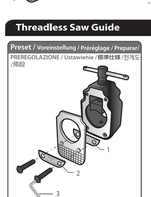

Option 1/ Opción 1/ Options 1/ Opcja 1/ オプション 1 / 옵션 1

Option 2/ Opción 2 / Options 2 / Opcja 2 / オプション 2 / 옵션 2

For Carbon Saw Blade / Für Carbon-Sägeblätter / Pour Lame Pour Carbone / Para hojas de carbono / per Seghe in carbonio / Do karbonu Saw Blade / カーボン用鋸刃 2 本組 카본 합성 전용 : 표준 프로세스 톱 두께가 2 개

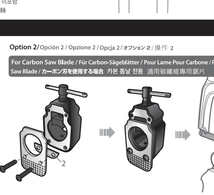

1. 1.2mm Saw Guide Spacer	1. Entretoise guide de scie de 1,2mm	1. distanziatore da 1,2mm	1. 1.2mm ソー ガイド スペーサー
2. 2mm Saw Guide Spacer	2. Entretoise guide de scie de 2mm	2. distanziatore da 2mm	2. 2mm ソー ガイド スペーサー
3. 4mm Allen Key	3. Clé Allen de 4mm	3. Brugola da 4mm	3. 4mm 六角レンチ
1. 1.2 mm Saw Guide Abstandshalter	1. Espaciador de 1,2mm	1. pila z 1.2mm podkładką dystansową	1. 1.2mm 톱 가이드 스페이서
2. 2mm Saw Guide Abstandshalter	2. Espaciador de 2mm	2. pila z 2mm podkładką dystansową	2. 2mm 톱 가이드 스페이서
3. 4 mm Innensechskant	3. Llave Allen de 4mm	3. imbus 4 mm	3. 4mm육각렌치

1. 1.2mm ソー ガイド スペーサー	1. 1.2mm切断導引片
2. 2mm ソー ガイド スペーサー	2. 2mm切割導引片
3. 4mm 六角レンチ	3. 4mm六角扳手

Side Cutting Pliers
Art no. TPS-SP30

Half Round Rasp
Art no. TPS-SP31

Rubber Mallet
Art no. TPS-SP32

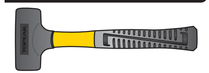

Sprocket Clean Brush
Art no. TPS-SP33

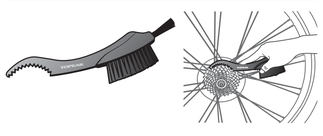

T25 DuoTorx® Wrench
Art no. TPS-SP34

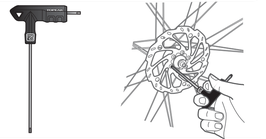

1/2" Drive Extendable Ratchet
Art no. TPS-SP37

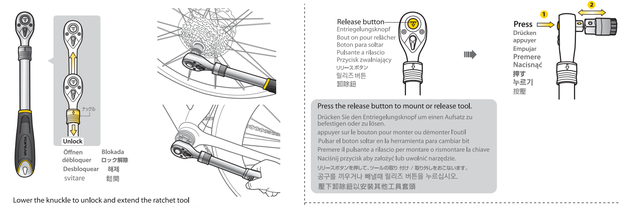

External Bottom Bracket Tool
Art no. TPS-SP38

ADJUSTMENT/DISASSEMBLY OF EXTERNAL BEARING BOTTOM BRACKET / EINSTELLEN/LÖSEN VON AUSSENLIEGENDEN TRETLAGERSCHALEN / AJUSTE Y DESMONTAJE DE LA BASE DE LA BIELA / REGOLARE/DISSEMBLARE IL MORSETTO ESTERNO / REGULACIA / DEMONTAZ ZEWNĘTRZNEJ MISKI SUPORTU / エクスターナル ベアリング ボトム ブラケットの調整 / 取りかし / 외장 베어링 컵 바텀 브라켓 조정 / 분해 / 調整 / 拆 部件 拾 조 8 8

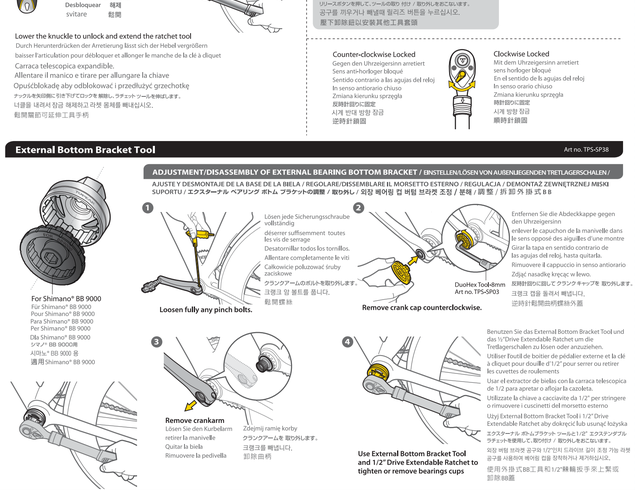

Adjustable Spanner
Art no. TPS-SP36

Freewheel Remover
Art no. TPS-SP39

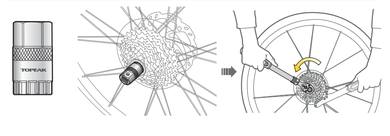

All Speeds Chain Tool
Art no. TPS-SP41

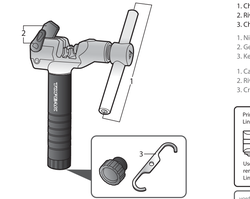

1. Chain Pin Breaker
2. Rivet Anvil pour Hollow Pin
3. Chain Hook

1. Nietstift-Kürzer
2. Gegenhalter
3. Kettenfanghaken

1. Casseur de rivet de chaine
2. Rivet Anvil pour chaine Hollow Pin
3. Crochet pour chaine

1. Separación del eslabón
2. Remache o pasador hueco dell pin
3. Gancho de cadena.

1. Rompi perno catena
2. Rivetto incavo perno cavo
3. Perno catena

1. Łamacz pinów
2. Kowadełko do drążonych pinów
3. Drut do przytrzymania łańcucha

1. チェーン破断用穴
2. 中空ピン用台座
3. チェーン フック

1. 체인 핀 브레이커
2. 할로우 핀용 리벳 받침
3. 체인 후크

1. 插銷斷切孔
2. 鏈條插銷止攔塊
3. 勾鏈器

Fits multi-speed chains, including Campagnolo® 11 speed.
Für jede Fahrrad- Kette auch Campagnolo® 11 fach.
Compatible avec les chaînes multi-vitesses, y compris Campagnolo® 11 vitesses.
Válida para cadenas multivelocidad, incluyendo la Campagnolo® de 11 velocidades.
Compatibile con tutte le catena a 11 velocità, comprese quelle Campagnolo® a 11 velocità.
Pasuje do wielobiegowych łańcuchów łącznie z Campagnolo® 11 - biegowym.
カンパニョーロ® 11速チェーンを含む、多段用チェーンに使用可能
모든 자전거 체인 호환, 캄파놀로® 11 단 가능
適用於各式鏈條，包括Campagnolo® 11 速專用鏈條。

HOW TO REPLACE CHAIN PIN / ENTFERNEN EINES ALTEN NIETSTIFTS / COMMENT REMPLACER LA GOUPILLE DE CHAÎNE / COMO REEMPLAZAR EL PIN DE LA CADENA / COME SOSTITUIRE IL PERNO CATENA / JAK WYMIENIĆ PIN ŁAŃCUCHA / チェーンピンの交換 / 체인 핀 교체하기 / 如何更換鏈條插銷

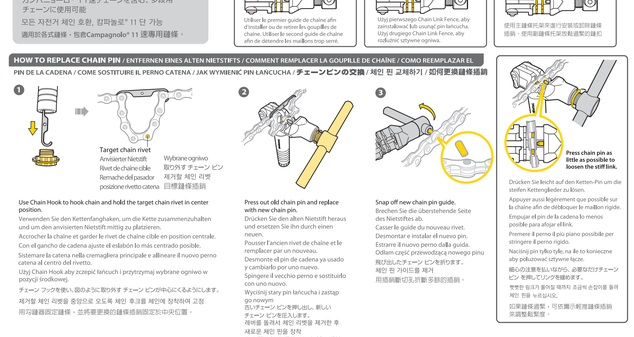
Target chain rivet
Anvisierter Nietstift
Rivet de chaîne cible
Remache del pasador
posizione rivetto catena
Wybrane ogniwo
取りがす チェーン ピン
제거할 체인 리벳
目標鏈條插銷
Use Chain Hook to hook chain and hold the target chain rivet in center position.
Verwenden Sie den Kettenfanghaken, um die Kette zusammenzuhalten und um den anvisierten Nietstift mittig zu platzieren.
Accrocher la chaine et garder le rivet de chaine cible en position centrale.
Con el gancho de cadena ajuste el eslabón lo más centrado posible.
Sistemare la catena nella cremagliera principale e allineare il nuovo perno catena al centro del rivetto.
Użyj Chain Hook aby zczepić łańcuch i przytrzymuj wybrane ogniwo w pozycji środkowej.
チェーン フックを使い、目のよろこに取り付ます チェーン ピンが中心にくるようにします。
제거할 체인 리벳을 중앙으로 오도록 체인 후크를 체인에 장착하여 고정
用马鞭器固定链条，这样更便易的链棒插销固定到中央位置 。
使用外殼式軸工具和1/2"轉輪皮手束上緊或卸除軸圈
Press out old chain pin and replace with new chain pin.
Drücken Sie den alten Nietstift heraus und ersetzen Sie ihn durch einen neuen.
Pousser l'ancien rivet de chaine et le remplacer par un nouveau.
Desmonte el pin de cadena ya usado y cambiarlo por uno nuevo.
Spingere il vecchio perno e sostituirlo con uno nuovo.
Wycisnij stary pin łańcucha i zastąp go nowym.
古いチェーン ピンを押し出し、新しいチェーン ピンを圧入します。
제거할 올바른 체인 리벳을 제거한 후
새로운 체인 핀을 장착
推出舊的鏈條插銷並裝上新的插銷。
Snap off new chain pin guide.
Brechen Sie die überstehende Seite des Nietstiftes ab.
Casser le guide du nouveau rivet.
Estrarre il nuovo perno dalla guida.
Odłam część przewodząca nowego pinu
체인의 스타터 빈을 제거
체 인을 끊어드릴 제거
用插銷斷切孔折斷多餘的插銷 。
Press chain pin as little as possible to loosen the stiff link.
Drücken Sie leicht auf den Ketten-Pin um die steifen Kettenglieder zu lösen.
Appuyer aussi légèrement que possible sur la chaîne afin de débloquer le maillon rigide.
Empujar el pin de la cadena lo menos posible para aflojar eslab.
Premere il perno il più piano possibile per stringere il perno rigido.
Naciśnij pin tylko tyle, na ile to konieczne aby poluzować sztywne łącze.
輕心的注意形成いなから、必要なだけチェーン ピン を押してリンクを解放します。
핀은 가능한 한 적게 눌러서 조금씩 손상되 않게 체인 링크 누르십시오.
如果鏈條過緊，可依需求輕壓插銷鏈條扣突調整鬆緊度 。

WARNING / ACHTUNG / ATTENTION / ADVERTENCIA / ATTENZIONE / OSTRZEŻENIE / 注 意 / 경 고 / 警 告

When pressing in the chain pin, push down on the top of the chain to keep it fully engaged in the chain tool cradle. Make sure the press pin of the chain tool is centered against the chain pin.

Inspect chain rivet again and be sure chain links can bend freely after replacement.

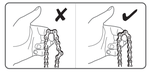

Drücken Sie beim Nietvorgang die Kette mit einem Finger nach unten, damit sie fixiert bleibt. Achten Sie darauf, dass die Kette so liegt, dass der Kettenbolzen den Nietstift mittig trifft. Prüfen Sie anschließend die Kette auf Fehler und ob die Kette frei beweglich ist.

Lorsque vous poussez le rivet de chaine, appuyez sur la chaine afin qu'elle soit correctement engagée dans l'outil. Vérifiez que l'aiguille de l'outil soit centrée avec le rivet de chaine.Inspectez à nouveau le rivet de chaine et vérifiez que les maillons bougent librement après le remplacement.

Cuando empuje el pin de cadena, empujar hacia abajo desde la parte superior de la cadena para que este completamente alineada. Asegurarse de que la herramienta este bien centrada frente al pin. Revisar el remache de cadena y asegurarse de que los enlaces de la cadena puedan doblarse libremente después de cada cambio.

Posizionare la catena nella prima cremagliera e girare la manopola regolabile per estendere il supporto del collegamento esterno. Assicuratevi che il rivetto sia perfettamente allineato con il perno smaglicatena.
Controllare il rivetto della catena e assicuratevi che i perni siano legati liberamente, dopo la rimozione.

Podczas naciskania na pin dopchnij górną część łańcucha aby utrzymać go w podstawce narzędzia. Upewnij się, że pin narzędzia jest wyśrodkowany z pinem łancucha.
Sprawdź nit ponownie oraz upewnij się, że po wymianie można zginać swobodnie ogniwa.

チェーン ピンを押すときはチェーンを補助 チェーン保持にしっかり固定するため、図のように常にチェーンから下向きに力を加えます。また、圧入用にツールのチェーン ピンの中心にあたっていることを確認してください。
チェーン ピンの突換後、チェーンが自由に曲がるか確認します。

체인 핀을 누를때 체인이 밀려 올라가지 않도록 손으로 체인을 누르십시오. 장상 플린지 핀이 체인 핀 중앙에 위치하도록 확인하십시오. 플린지 핀과 체인이 파손될 수 있습니다.
체인 핀을 확인한 후 체인 링크가 자유롭게 꺾일 수있는지 확인하십 시오.

當推壓鏈條插銷時，請將鏈條同下壓並使鏈條確實緊貼在刷鏈條托架上。並請確認打鏈條頂針中心點對對齊鏈條插銷。
換完鏈條後，請再檢查鏈條活絡，確認鏈條仔動順暢並可自然屈撓。

INSTALLATION INSTRUCTION FOR CAMPAGNOLO® 11-SPEED HOLLOW CHAIN PIN / MONTAGEANLEITUNG FÜR CAMPAGNOLO® 11 FACH KETTEN / INDSTRUCTION D'INSTALLATION DE CHAÎNE CAMPAGNOLO® 11 VITESSES HOLLOW PIN / INTRODUCCIÓN E INSTALACIÓN PARA CADENAS DE 11 VELOCIDADES CAMPAGNOLO® / INSTALLAZIONE SMAGLIACATENA PER CAMPAGNOLO® A 11 VELOCITA' / INSTRUKCJA SKUWANIA DRĄŻONYCH PINÓW 11-BIEGOWYCH ŁAŃCUCHÓW CAMPAGNOLO® / カンパニョーロ® 11 速 チェーンの取扱方法 / 캄파놀로® 11단 할로우 체인 핀 장착 하기 / CAMPAGNOLO® 11 速專用鏈條更換說明

After pressing the special replacement pin into Campagnolo® 11-Speed chain and breaking off the guide portion, the break off end of the chain rivet is required to be peened to prevent chain failure.

Nachdem der spezielle Nietstift in die Campagnolo® 11 fach Kette eingesetzt und das Ende abgebrochen worden ist, muss das abgebrochene Ende des Nietstifts gedengelt werden, um eine Fehlfunktion der Kette zu vermeiden.

Après avoir pressé le rivet spécial de remplacement dans la chaine Campagnolo® 11 Vitesses et avoir cassé la partie du guide, il vous faudra aplanir la partie cassée du rivet afin d'éviter tout dysfonctionnement de la chaine.

Después de apretar el recambio de pin especial a la cadena de 11 velocidades Campagnolo® y separado del recambio, la parte final del remache de la cadena debe de estar bien apretada y asegurada para evitar el fallo o ruptura de esta.

Dopo aver spinto il perno speciale in dotazione, per la catena Campagnolo® a 11 velocità, nella guida, dovete rompere il rivetto della catena con forza per evitare la rottura della catena.

Po naciśnięciu specjalnego zastępczego pinu w 11-biegowym łańcuchu Campagnolo® złamać część prowadzącą. Złamaną część pinu należy zamknąć co zapobiegnie uszkodzenia łańcucha.

カンパニョーロ® 11速 専用チェーン ピンを圧入し、ピンの飛び出し部分を折った後、チェーンの破損防止のため、折ったピンの断面部分をカシメる必要があります。

교체용 할로우 핀을 캄파놀로® 11단 체인에 삽입할 경우 아래 그림과 같이 체인 핀이 튀어나온 부위가 쉽게 평평하게 작업하여야 합니다. 작업시 파편 방칠이 올바른 위치에 오도록 확인 후 작업하십시오.

將專用鏈條插銷壓入 Campagnolo® 11 速鏈條並且切斷尾端後，鏈條插銷斷切面必須使用止檔裝置來追緊，以確保鏈條緊固結合。

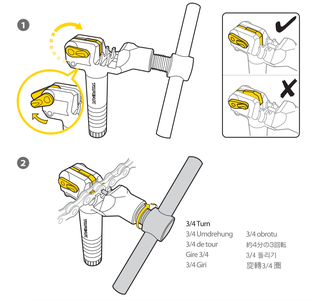

MAINTENANCE / WARTUNG / MAINTENANCE / MANTENIMIENTO / MANUTENZIONE / KONSERWACJA / メンテナンス / 유 지 보 수 / 保養說明

1. Lubricate and maintain tool with Teflon® based lubricant when needed.
2. To prevent rusting, keep tool dry.

1. Schmieren und warten Sie den Kettennieter bei Bedarf mit einem Teflon® basierten Schmiermittel.
2. Um Rost zu vermeiden, sollte der Kettennieter trocken gehalten werden.

1. Lubrifiez et maintenez cet outil avec une huile à base de Teflon® si nécessaire.
2. Afin d'éviter le corrosion, maintenez cet outil au sec.

1. Lubricar y mantener la herramienta con el lubricante Teflon® cuando sea necesario.
2. Para evitar que se oxide, mantener la herramienta seca.

1. Lubrificare e ungere l'attrezzo con un olio siliconico a base di Teflon® al bisogno.
2. Per prevenire la ruggine mantenetelo asciutto.

1. Nasmaruj narzędzie w razie potrzeby smarem z Teflonem® .
2. Aby zapobiec rdzewieniu przechowuj narzędzie z dala od wilgoci.

1. 可動部分の潤滑が必要なときは、テフロン® ベースの潤滑剤を注油してください。
2. 錆防止のため、チェーン ツールは乾いた状態で保管してください。

1. 주기적으로 테프론 계열 오일을 공구에 주유하고 정비하십시오.
2. 녹 방지를 위해 공구를 항상 건조한 곳에 보관하십시오.

1. 請定期使用鐵氟龍™潤滑劑進行保養 。
2. 為避免生鏽，請保持工具乾燥 。

Copyright © Topeak, Inc. 2014
M-TPS-03-S/ML 4/14

PREPARE TO RIDE

TOPEAK