WEATHERPROOF RIDECASE (WITH / WITHOUT RIDECASE MOUNT)

Works with iPhone 6 / 6s / 6 Plus / 6s Plus

User's Guide

Quick Click

Weatherproof RideCase Included Parts
Weatherproof RideCase – Enthaltene Teile
Weatherproof RideCase Pièces fournies
Piezas que se incluyen en el RideCase impermeable
Weatherproof RideCaseparti incluse
CzęściWeatherproof RideCase
付属パーツ　ウェザープルーフ ライドケース 구성품
Weatherproof RideCase內容物

Weatherproof RideCase
RideCase impermeable
ウェザープルーフライドケース
웨더프루프 라이드케이스

Lightning connector Shell
Lightning Connector Hülle
Logement de prise Lightning
Protector del conector
guscio connession Lightning
Osłona złącza do ładowania
Lightning コネクタ シェル
라이트닝 커넥트 쉘
Lightning電源線保護套

O-ring Grease
Fett
Graisse
Lubricante
grasso
Smar
グリス
구리스
潤滑油

1
"OPEN" Button
"OPEN" Button
Bouton "ouvrir"
Botón de apertura
"OPEN" Bottone di accensione
Przycisk otwierania
"**オープン**"ボタン
"열림" 버튼
"開啓" 安全扣

2
Volume Button
Lautstärke Regler
Boutons de volume
Botón de volumen
Bottone Volume
Przyciski głośności
音量調節 ボタン
볼륨버튼
音量鍵

3
3.5mm stereo headphone Cap
Kopfhörereingang 3,5mm
capuchon pour cable stéréo 3.5mm
Auriculares 3.5mm
inserto cuffia stereo da 3.5mm stereo
3.5mm pokrywa słuchawek stereo
3.5mmステレオ ヘッドフォンミニジャック キャップ
3.5mm 스테레오 헤드폰 캡
3.5mm耳機孔蓋

4
Ear piece speaker membrane
Lautsprechermembran
Haut parleur
Membrana del altavoz
Membrana auricolare/speaker
Głośnik słuchawki
受話スピーカー保護膜
수화기 스피커 멤브레인
聽筒保護膜

5
Power Button
Power Button
Bouton d'allumage
Botón Power
Power Button
Przycisk zasilania
パワーボタン
전원 버튼
電源鍵

6
TouchScreen
TouchScreen
écran tactile
Pantalla táctil
TouchScreen
Ekran dotykowy
タッチスクリーン
터치스크린
觸控螢幕

7
Touch ID compatible
kompatibel für Touch ID
Compatible Touch ID
Touch ID compatible
Compatibile con Touch ID
compatible
Kompatybilne z Touch ID
Touch ID 対応ボタン
터치 ID 호환
支援指紋辨識功能

8
Lightning Port Cap
Lightning Port Kappe
Capuchon pour cable lightning
Puerto de salida
Porta Lightning
Pokrywa portu ładowania
Lightning ポート キャップ
라이트닝 포트 캡
Lightning 電源孔蓋

9
camera lens
Kamera
Objectif de l'appareil photo
Lente de la Cámara
fotocamera
Obiektyw
レンズ窓
카메라 렌즈
相機鏡頭孔

10
O-ring
O-Ring
O-ring
Anillo- O
Anello O-ring
Uszczelka
Oリング
O-링
止水環

IMPORTANT NOTES
- Due to the precise tolerance fit of the Weatherproof RideCase for iPhone 6, 6s, 6 Plus or 6s Plus, any protective film on the front, back and/or sides must be removed before installation into Weatherproof RideCase to ensure secure weather sealing and Touch ID can function properly.
- Make sure to install iPhone in Weatherproof RideCase first before mounting on RideCase Mount.
- Make sure to remove iPhone from Weatherproof RideCase Mount before adjusting mount angle.
- Please store your Weatherproof RideCase at room temperature away from constant sunlight exposure.
- Before each use, make sure to check Weatherproof RideCase inner and O-ring is clean and free of grease, sand or debris. Also ensure that the cap for the headphone jack and lightning jack are clean and completely plugged in.
- For operations requiring the use of the microphone, open the stereo headphone cap for better voice quality. Note that opening the stereo headphone cap can expose your phone to the elements and your phone should never be submerged with the stereo headphone cap open.

ACHTUNG
- Um eine präzise Passform zwischen Weatherproof RideCase und iPhone 6/6s/6 Plus/6s Plus sicherzustellen, müssen alle Schutzfolien vom Smartphone entfernt werden, bevor es eingesetzt wird. Nur so können der Wetterschutz und die Touch ID Funktionalität gewährt werden.
- Das iPhone erst in das Weatherproof RideCase einlegen, dann am RideCase Mount befestigen.
- Zum Einstellen des RideCase Mounts das Weatherproof RideCase entfernen.
- Das Weatherproof RideCase bei Raumtemperatur aufbewahren und nicht direktem Sonnenlicht aussetzen.
- Den O-Ring vor jedem Gebrauch auf Sand, Steinchen oder Fett kontrollieren. Die Schutzkappe für den Kopfhörerausgang und die Schutzkappe für den Lightning Port sollten immer sauber sein und komplett eingesteckt. Für einen besseren Klang, die Kopfhörer Kappe öffnen wenn das Mikrophone sich in Benutzung befindet. Achtung: Durch öffnen der Kopfhörer Kappe kann das iPhone Dreck und Wasser ausgesetzt werden. Das Smartphone sollte nie mit Wasser in Berührung kommen wenn die Kopfhörer Kappe offen ist.

NOTES IMPORTANTES
- En raison des tolérances précises du Weatherproof RideCase pour iPhone 6, 6s, 6 Plus et 6s Plus, tous les films de protection avant, arrière ou latéraux doivent être enlevés avant l'installation dans le Weatherproof Ridecase pour assurer l'étanchéité et permettre le fonctionnement correct de la fonction Touch ID.
- Veillez à installer l'iPhone dans la coque Weatherproof RideCase avant le montage sur la fixation RideCase Mount.
- Veillez à retirer l'iPhone de la fixation Weatherproof RideCase Mount avant d'ajuster l'angle de montage.
- Entreposez votre coque Weatherproof RideCase à température ambiante loin d'une exposition constante à la lumière du soleil.
- Avant chaque utilisation, vérifiez que l'intérieur de la coque Weatherproof RideCase et que les joints o-ring soient propre et sans graisse, sables ou détritus. Vérifiez également que les prises du casque audio et du port Lightning soient propres et que les capuchons soient bien placés.
- Pour les activités nécessitant l'utilisation du micro, retirez le capuchon de la prise de casque audio pour une meilleure qualité sonore. Notez que retirer le capuchon de casque audio peut exposer le téléphone aux éléments. Votre téléphone ne peut jamais être submergé avec le capuchon de casque audio retiré.

NOTAS IMPORTANTES
- Debido a la precisión con que se ha diseñado La Carcasa Weatherproof RideCase para el iPhone 6/6s/6+/6s+, cualquier protección que tenga el dispositivo en la pantalla, en los laterales o en la parte trasera, debe ser quitada antes de colocar el dispositivo en la carcasa para asegurar que esté bien sellada y que la pantalla funcione correctamente.
- No exponer directamente a la luz del sol por largos periodos de tiempo.
- Antes de cada uso asegurar que la parte interior del RideCase está limpia y libre de polvo, arena, etc. Tambien asegurarse que las salidas para conector y auriculares estén limpios.
- Cuando haya que utilizar el micrófono, abrir la tapa del estéreo para mejor calidad de sonido. Tener cuidado al levantar la tapa del estéreo para que no entre ninguna sustancia o elemento en el iphone. Tampoco sumergir bajo el agua.

NOTE IMPORTANTI
- Grazie alla precisa tolleranza di adattamento del Weatherproof RideCase per iPhone 6, 6s, 6 Plus o 6s Plus, la pellicola protettiva sulla parte anteriore, posteriore e/o laterali devono essere rimossa prima dell'installazione nel Weatherproof RideCase per assicurare l'impermeabilità e la corretta funzionalità del Touch ID.
- Assicuratevi di installare prima l'iPhone nel Weatherproof RideCase e poi nell'attacco RideCase
- Assicuratevi di rimuovere l'iPhone dall'attacco Weatherproof RideCase prima di regolare l'angolazione.
- Ricordatevi di conservare il vostro Weatherproof RideCase lontano da fonti di calore o luce.
- Prima di ogni uso assicuratevi di che l'interno del Weatherproof RideCase e l'anello O-ring siano puliti e privi di grasso, sabbia o sporco. Assicuratevi inoltre che il cappuccio delle cuffie e il lightning jack siano puliti e completamente inseriti
- Per le operazioni che richiedono l'uso del microfono, aprire il tappo cuffie stereo per una migliore qualità della voce. Si noti che l'apertura del tappo cuffia stereo può esporre il telefono a danni e che il telefono non dovrebbero mai essere inserito con il tappo cuffie stereo aperto.

WAŻNE INFORMACJE
- Ze względu na precyzyjne dopasowanie Weatherproof RideCase do iPhone 6, 6s, 6 Plus lub 6s Plus wszystkie folie ochronne z przodu, z tyłu i / lub boków muszą być usunięte przed instalacją w Weatherproof RideCase aby zapewnić pełną szczelność i aby Touch ID mógł funkcjonować prawidłowo.
- Usuń iPhone z Weatherproof RideCase Mount przed regulacją kąta systemu montażowego.
- Przechowuj Weatherproof RideCase w temperaturze pokojowej z dala od nasłonecznienia.
- Przed każdym użyciem sprawdź czy wnętrze i uszczelka Weatherproof RideCase są czyste i wolne od tłuszczu, piasku lub gruzu. Upewnij się, że pokrywy gniazda słuchawek i ładowania są czyste i dokładnie zamknięte.
- Dla operacji wymagających użycia mikrofonu otwórz zatyczkę słuchawek dla lepszej jakości dźwięku. Należy pamiętać, że otwierając zatyczkę słuchawek narażasz telefon na działanie czynników zewnętrznych więc telefon nie powinien zostać nigdy zanurzony gdy zatyczki słuchawek są otwarte.

Lightning connector Shell is designed to seal Lightning Port Cap when using the Lightning cable with your phone for charging, file transfer, etc.

Die Lightning Connector Hülle schützt die Lightning Port Kappe wenn das Smartphone mit dem Kabel aufgeladen wird oder Dateien übertragen werden

le logement de prise Lightning est conçu pour rendre étanche le capuchon de port Lightning lors de l'utilisation du cable Lightning avec votre téléphone pour le recharger, transférer des fichiers, etc...

El protector del conector esta diseñado para que se cierre herméticamente al usar el conector de su teléfono para cargar, transferir datos, etc.

Il guscio connettore Lightning è disegnato per chiudere il cappuccio della porta Lightning Port, mentre si sta usando il cavo Lightning per caricare il vostro telefono o scaricare file, ecc.

Osłona złącza ładowania jest przeznaczona do uszczelniania pokrywy portu ładowania przy użyciu ładowarki, przesyłania plików itp.

Lightningコネクタシェルは、Lightning ケーブルを使用して充電やファイル転送 などをおこなう際に、Lightning ポート キャップを密封するよう設計されています。

라이트닝 커넥터 쉘은 라이트닝 케이블로 충전 및 데이터 전송시 라이트닝 포트 캡을 밀폐할 수 있도록 설계되었습니다.

Lightning電源線保護套提供使用Lightning電源線充電、資料傳輸時防塵、防滑水的保護。

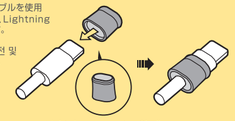

Lightning connector Shell

重 要
- iPhone6/6s/6 Plus/6s Plusを正しくウェザープルーフ ライドケースに装着するため、またTouch IDの正常な動作のため、iPhone6/6s/6 Plus/6s Plusの背面や側面の保防止保護フィルムなどをぉ必ず取り除いてください。保護フィルムを取り除かないままウェザープルーフ ライドケースに装着すると、Touch IDが正常に動作しなかったり、走行中にiPhone6/6s/6 Plus/6s Plusがウェザープルーフ ライドケースから外れ、落下による破損を招く恐れがあります。
- iPhone6/6s/6 Plus/6s Plusをウェザープルーフ ライドケースに装着してから、ライドケース マウントに取付けてください。
- ライドケース マウントの角度を調整する前に、ウェザープルーフ ライドケースからiPhone6/6s/6 Plus/6s Plusを取り外してください。
- ウェザープルーフ ライドケースを保管する際は、直射日光の当たらない一定の室温に保たれた場所で保管してください。
- 毎使用時、ウェザープルーフ ライドケース内側のOリングの余分なグリス、砂やゴミなどが付着していないことを確認してください。また、3.5mmステレオ ヘッドフォンミニジャック キャップ、Lightningポート キャップが清潔に保たれており、完全に差し込まれていることを確認してください。
- iPhone6/6s/6 Plus/6s Plusのマイクの使用を必要とする操作をおこなう場合は、より良い通話品質を保つため、3.5mm ステレオ ヘッドフォンミニジャック キャップを開いてご使用ください。3.5mmステレオ ヘッドフォンミニジャック キャップが開いているときは、iPhone6/6s/6 Plus/6s Plusに雨滴などが浸入しないよう十分にご注意ください。

중요한 주의 사항
- 아이폰 6과 아이폰 6 플러스에 웨더프루프 라이드케이스가 완벽하게 장착되도록 제작되었습니다. 라이드케이스의 터치 ID 가 제대로 작동하기 위해 보호 필름 등 스마트폰 외부에 부착된 부분들을 제거한 후 스마트폰을 웨더프루프 라이드케이스에 장착하십시오.
- 아이폰을 웨더프루프 라이드케이스에 먼저 장착한 후 라이드케이스 마운트에 거치하십시오.
- 마운트 각도를 조절하려면 먼저 장착된 웨더프루프 라이드케이스를 탈착한 후 조절하십시오.
- 웨더프루프 라이드케이스 보관시, 직사광선을 피하고 실온에서 보관하십시오.
- 항상 사용하기 전, 웨더프루프 라이드케이스 내부와 오링이 먼지 또는 이물질로부터 깨끗한지 확인하십시오. 또한 헤드폰 잭과 라이트닝 커넥터 캡이 깨끗하고 완전하게 삽입되어 있는지 반드시 확인하십시오.
- 전화 사용시, 스테레오 헤드폰 캡을 열면 더 나은 음질로 들을 수 있지만, 스테레오 헤드폰 캡을 열게 되면 폰이 외부에 노출됩니다. 케이스를 물에 빠드리거나 수분에 노출되지 않도록 주의하십시오.

重點事項：
- Weatherproof RideCase iPhone6/6s/6 Plus和6s Plus保護殼是針對裸機尺寸進行精準設計，任何正面、背面和側邊保護膜都需在安裝前清除，確保手機螢幕的觸碰、滑動和指紋辨識功能操作順暢。
- 在固定於RideCase Mount前請確認iPhone已適守說明書步驟正確放置於保護殼中。
- 在調整固定座角度前請將手機取下。
- 請勿將Weatherproof RideCase放置於強烈陽光下曝曬。
- 每次使用前請確認Weatherproof RideCase內部和止水環乾淨無髒汙和沙塵，並且耳機孔、電源孔都已確實蓋上。
- 對於需要使用底部麥克風通話時，開啓耳機孔保護蓋可獲得更好的通話品質。請注意，開啓耳機保護孔後將失去抗水保護不可將手機放置有雨水的地方。

Lightningコネクタシェルは、Lightning ケーブルを使用して充電やファイル転送 などをおこなう際に、Lightning ポート キャップを密封するよう設計されています。

라이트닝 커넥터 쉘은 라이트닝 케이블로 충전 및 데이터 전송시 라이트닝 포트 캡을 밀폐할 수 있도록 설계되었습니다.

Lightning電源線保護套提供使用Lightning電源線充電、資料傳輸時防塵、防滑水的保護。

GB DE FR ES IT PL JP KR CH

WARNING / WARNUNG / AVERTISSEMENT / ADVERTENCIA / ATTENZIONE / OSTRZEŻENIE
警告/경　고/警　告

Do not store your iPhone in Weatherproof RideCase for extended periods in direct sunlight or hot environments. Please refer to your **iPhone Important Product Information Guide** for operation temperatures.

High Temperature Warning:
Extended use of your iPhone in Weatherproof RideCase in direct sunlight may cause the iPhone to overheat and cease to work properly. If this occurs, remove your iPhone from Weatherproof RideCase and move it to a cooler environment. Allow it to cool completely before resuming use.

Nicht das iPhone über einen langen Zeitraum im RideCase aufbewahren und nicht direktem Sonnenlicht oder heißen Umgebungen aussetzten.iPhone Gebrauchsanweisung zur Benutzung bei extremen Temperaturen beachten.

Temperatur Warnung:
Das iPhone kann überhitzen und möglicherweise nicht mehr korrekt funktionieren wenn es über einen sehr langen Zeitraum mit dem Weatherproof RideCase direktem Sonnenlicht ausgesetzt ist. Sollte dieser Fall eintreffen, das iPhone aus dem Weatherproof RideCase entfernen und in eine kühlere Umgebung bringen. Vor der nächsten Benutzung sollte das iPhone erst wieder völlig abkühlen.

Ne pas entreposer votre iPhone dans la coque Weatherproof RideCase pendant une période prolongée exposé à la lumière du soleil ou dans un environnement chaud. Référez-vous au guide d'information de votre iPhone afin de connaitre les températures de fonctionnement.

Avertissement de hautes températures
Une utilisation prolongée de votre iPhone dans la coque Weatherproof RideCase exposé à la lumière directe du soleil peut entrainer une surchauffe de l'appareil qui peut arrêter de fonctionner normalement. Si cela se produit, retirez l'iPhone de la coque Weatherproof RideCase et placez le dans un environnement frais. Laissez-le refroidir avant de l'utiliser à nouveau.

No dejar el iPhone en la carcasa RideCase impermeable por largos periodos de tiempo en los que esté expuesto directamente al sol o a ambientes muy cálidos. Mirar la guía de información.

Advertencia con altas temperaturas:
Si deja su iPhone en la carcasa impermeable en contacto directo con la luz del sol por largos periodos de tiempo, el Iphone podría calentarse y no funcionar correctamente. Si esto ocurre, quitar el Iphone de la carcasa y llevarlo a un ambiente más frío. Dejar que se enfríe completamente antes de utilizar.

non lasciare per troppo tempo il vostro iPhone nel Weatherproof RideCaseo sotto la luce diretta o in ambienti caldi. Per favore leggere attentamente il manuale del vostro Iphone per le alte temperature.

Attenzione alte temperature:
l'uso eccessivo dell' iPhone nel Weatherproof RideCase sotto la luce diretta del sole o caldo per evitare danni. Se necessario rimuovere l' iPhone dal Weatherproof RideCase e portarlo in ambienti freschi, fallo raffreddare prima dell'uso.

Nie wystawiaj iPhona w Weatherproof RideCase przez dłuższy czas w bezpośrednim działaniupromieni słonecznych lub gorącym otoczeniu. Zajrzyj do **instrukcji iPhona** aby sprawdzić zakresy bezpiecznych temperatur

Ostrzeżenie przed wysoką temperaturą:
Dłuższe korzystanie z iPhona w Weatherproof RideCase w bezpośrednim działaniu słońca może spowodować, że iPhone się przegrzeje i przestanie działać prawidłowo. Jeśli tak się stanie, wyjmijgo i przenieś w chłodne miejsce. Pozostaw do całkowitego ostygnięcia przed ponownym użyciem.

iPhoneをウェザープルーフ ライドケースの中に入れたまま直射日光の当たる場所や高温環境下に長時間放置しないでください。適切な動作温度については、iPhoneに付属している「取扱説明書」を参照してください。

高温に注意：
iPhoneをウェザープルーフ ライドケースの中に入れたまま直射日光の当たる場所等の高温環境下で長時間使用すると、オーバーヒートによって本来の機能が一時的に正常に動作しなくなる恐れがあります。万一iPhoneがオーバーヒートによって正常に動作しなくなった場合、iPhoneをウェザープルーフ ライドケースから取り出し、涼しい場所に移動させてください。使用を再開する前にiPhoneが正常に動作し、通切な動作温度になっていることを確認してください。

웨더프루프 케이스에 장착된 아이폰이 오랜동안 직사광선에 노출되지 않도록 주의해십시오.
아이폰의 중요 제품 정보 안내서를 통해 한계 온도 작동 범위를 참조하십시오.

고온 경고:
오랜 시간동안 웨더프루프 라이드케이스에 장착된 아이폰이 직사광선에 노출되었을 경우 과열로 인하여 기기 작동에 문제가 발생할 수 있습니다. 문제가 발생할 경우 아이폰을 웨더프루프 라이드케이스로부터 분리한 후, 서늘한 곳에서 열을 식히십시오. 아이폰을 다시 사용하기 전에 완전하게 열을 식히십시오.

請勿在陽光直射或高溫環境下長時間將您的iPhone收納於Weatherproof RideCase中，於高溫環境操作前請參閱**iPhone**原廠產品使用說明書。

高溫操作注意事項：
在Weatherproof RideCase中長時間使用您的iPhone，經曝光直射，可能會造成您的iPhone溫度過高而啓動保護裝置，造成無法操作。假如發生此狀況，請從Weatherproof RideCase中取出您的iPhone並移至涼爽的地方，待冷卻後即可重新操作。

Never press Touch ID film without iPhone in RideCase. Failure to do so will cause damage to Touch ID film and void product warranty.

Drücken sie niemals den Touch ID Film ohne das sich ihr iPhone im RideCase befindet. Dies kann den empfindlichen Touch ID Film beschädigen und hebt den Garantieanspruch auf.

Ne jamais presser le film Touch ID sans iPhone dans le RideCase. Cela pourrait endommager le film Touch ID et annuler la garantie.

Nunca apretar el botón de identificación si el iPhone no está dentro de la carcasa o RideCase. En el caso de hacerlo se dañaría el botón de identificación y por lo tanto la garantía quedaría anulado.

Non premere mai la pellicola Touch ID prima che il vostro iPhone non sia nel RideCase. Il mancato accorgimento danneggia la pellicola e e annulla la garanzia del prodotto.

Nigdy nie naciskaj folii Touch ID bez iPhona w RideCase. Niezastosowanie się do tej instrukcji może uszkodzić Touch ID i spowoduje utratę gwarancji.

ライドケースにiPhoneを収納していない状態でTouch ID フィルムを押さないでください。Touch ID フィルムが破損し保障の対象外となる恐れがあります。

USE AS A REGULAR IPHONE CASE / VERWENDUNG ALS REGULÄRES IPHONE GEHÄUSE / UTILISER COMME SIMPLE COQUE POUR IPHONE / USO COMO FUNDA PARA IPHONE / UTILIZZARE COME UNA QUALSIASI CUSTODIA PER IPHONE / UŻYWAJ JAK ZWYKŁY POKROWIEC DO IPHONA / **IPhoneケースとして使用** / 아이폰 케이스 사용법 / 當一般 IPHONE 保護殼使用

A. Install iPhone into case / iPhone in die Hülle einsetzten / Installer l'iPhone dans la coque / Instale el iPhone en la funda / Installare l'Iphone nella custodia / Zainstaluj iPHONE w obudowie /**ケースにiPhoneを取り付ける** /케이스에 아이폰을 장착 / 安裝iPhone於保護殼內

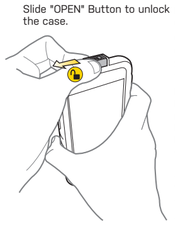

Slide "OPEN" Button to unlock the case.
Den „Open" Button aufschieben um die Hülle zu öffnen
Glissez le bouton "ouvrir" afin de déverrouiller la coque.
Slide "OPEN" Button to unlock the case.
Deslizar el botón de apertura para desbloquear la carcasa
per aprire il guscio premere "OPEN"
Przesuń przycisk otwierania aby odblokować obudowę
"**オープン**"ボタンをスライドし、ケースのロックを解除します。
"열림" 버튼을 밀어 케이스 잠금 상태를 해제하십시오。
解開安全鎖扣

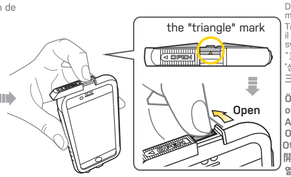

After unlocking the case, open case from the "triangle" mark.
An der Dreiecksmarkierung öffnen nach dem die Hülle entsperrt wurde.
Après avoir déverrouillé la coque, ouvrez la depuis la marque triangulaire.
Después de desbloquear la carcasa, abrir desde la marca con forma de triángulo.
dopo aver sbloccato il guscio, aprire il triangolo
Po odblokowaniu, otwórz obudowę za pomocą symbolu "trójkąta"
ケースのロック解除後、図のように"三角"マーク部分を操作し、ケースを開けます。
케이스 잠금 상태를 해제한 후 "삼각형" 마크를 눌러 케이스를 개방합니다.
解開安全扣後，從三角標誌處打開保護殼。
Dreiecksmarkierung
marque triangulaire
Triángulo
Il triangolo
symbol "trójkąta"
"三角"マーク
"삼각형" 마크
三角標誌
Öffnen
ouvrir
Abrir
Open
Otwórz
開ける
열림
打開

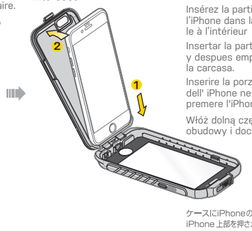

Insert lower portion of iPhone in Case and press iPhone into Case.
Erst die untere Seite des iPhone einsetzten, dann das iPhone in die Hülle drücken.
Insérez la partie inférieure de l'iPhone dans la coque et pressez le à l'intérieur
Insertar la parte inferior del iPhone y despues empujarlo dentro de la carcasa.
Inserire la porzione inferiore dell' iPhone ne guscio e premere l'iPhone nel guscio
Włóż dolną część iPhona do obudowy i dociśnij górę
ケースにiPhoneの下部から挿入し、iPhone 上部を押さえて装着します。
아이폰 하단부를 먼저 넣은 후 상단을 케이스에 끼워 넣으십시오.
插入iPhone的底部後輕輕將iPhone壓入保護殼。

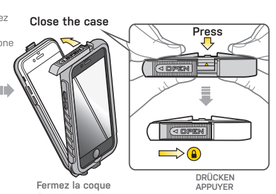

Close and press case tightly to ensure a good seal before sliding "OPEN" Button to the locked position.
Hülle schließen und festdrücken um sicherzugehen, dass die Hülle gut verschlossen ist. Dann den „Open" Button zurückschieben.
Fermez et pressez la coque fermement afin de vous assurer une bonne étanchéité avant de glisser le bouton "ouvrir" dans sa position initiale.
Cerrar y Apretar carcasa con fuerza para asegurar que esté bien precintada antes de deslizar el Botón de apertura en posición de bloqueo.
Chiudere e premere la custodia e assicurativi che sia ben salda prima di premere sul bottone "OPEN" nella posizione di apertura.
Zamknij i naciśnij mocno obudowę aby zapewnić dobre uszczelnieniezanim przesuniesz przycisk otwierania do pozycji zablokowanej.
しっかりと密封されるようケース押しながら閉じ、"**オープン**" ボタンをスライドさせてロックします。
"열림" 버튼을 밀어서 잠그기 전, 밀폐가 잘 되도록 완전히 눌러서 케이스를 닫으십시오.
在扣上安全扣前請確實壓緊保護殼和做好密封動作。
Fermez la coque
Cerrar carcasa
chiudere la custodia
Zamknij obudowę
ケースを閉じる
케이스 닫기
蓋上保護殼
DRÜCKEN
APPUYER
APRETAR
PRESIONAR
PREMERE
NACIŚNIJ
押す
누르기
壓緊

Hülle schließen und festdrücken um sicherzugehen, dass die Hülle gut verschlossen ist. Dann den „Open" Button zurückschieben.
Fermez et pressez la coque fermement afin de vous assurer une bonne étanchéité avant de glisser le bouton "ouvrir" dans sa position initiale.
Cerrar y Apretar carcasa con fuerza para asegurar que esté bien precintada antes de deslizar el Botón de apertura en posición de bloqueo.
Chiudere e premere la custodia e assicurativi che sia ben salda prima di premere sul bottone "OPEN" nella posizione di apertura.
Zamknij i naciśnij mocno obudowę aby zapewnić dobre uszczelnieniezanim przesuniesz przycisk otwierania do pozycji zablokowanej.
しっかりと密封されるようケース押しながら閉じ、"**オープン**" ボタンをスライドさせてロックします。
"열림" 버튼을 밀어서 잠그기 전, 밀폐가 잘 되도록 완전히 눌러서 케이스를 닫으십시오.
在扣上安全扣前請確實壓緊保護殼和做好密封動作。

NOTE : Before each use, check that the O-ring is intact in the case and in good condition.
Achtung : Vor jeder Benutzung den O-Ring kontrollieren
Note : avant chaque utilisation, vérifiez que le joint o-ring soit intacte et en bonne condition dans la coque.
NOTA : Antes de cada uso, comprobar que el anillo -O está en perfectas condiciones.
NOTE : prima di ogni uso, controllate che l'anello O-ring sia intatto nel guscio e in buone condizioni.
UWAGA : Przed każdym użyciem należy sprawdzić, czy uszczelka nie jest uszkodzona
注 意 : 毎使用前に、ケース内側のOリングが傷んでいないか確認してください。
알림: 사용하기 전, 오링이 케이스 내부에 올바르게 부착되어 있는지 확인하십시오.
注意：每次開啓使用前務必確認止水環無任何受損。

B. Remove iPhone from case / iPhone aus der Hülle entfernen / Retirer l'iPhone de la coque / Desmontar el iPhone de la funda / Rimuovere l'Iphone dalla custodia / Wyjmij iPHONE z obudowy / **ケースからiPhoneを取り外す** / 케이스에서 아이폰을 탈착 / 從保護殼中取下iPhone

Slide "OPEN" Button to unlock the case.
„Open" Button aufschieben um die Hülle zu entsperren.
Glissez le bouton "ouvrir" afin de déverrouiller la coque.
Deslizar botón de apertura para desbloquear carcasa.
Premere il tasto "OPEN" per aprire la custodia
Przesuń przycisk otwierania aby odblokować obudowę
"**オープン**" ボタンをスライドし、ケースのロックを解除します。
"열림" 버튼을 밀어 케이스 잠금 상태를 해제하십시오。
推開安全扣打開保護殼。

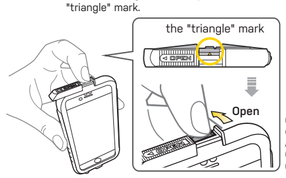

After unlocking the case, open case from the "triangle" mark.
Nach dem Entsperren, die Hülle an der Dreiecksmarkierung öffnen.
Après avoir déverrouillé la coque, ouvrez la depuis la marque triangulaire.
Después de desbloquear la carcasa, abrir desde la marca con forma de triángulo.
Dopo aver aperto la custodia, usare il triangolo marcato per aprirla
Po odblokowaniu, otwórz obudowę za pomocąsymbolu "trójkąta"
ケースのロック解除後、図のように"三角"マーク部分を操作し、ケースを開けます。
케이스 잠금 상태를 해제한 후 "삼각형" 마크를 눌러 케이스를 개방합니다.
接著從三角標誌處開啓保護殼。
Dreiecksmarkierung
marque triangulaire
Triángulo
Il triangolo
symbol "trójkąta"
"三角"マーク
"삼각형" 마크
三角標誌
Öffnen
ouvrir
Abrir
Open
Otwórz
開ける
열림
打開

Remove iPhone from case.
iPhone aus der Hülle nehmen
retirez l'iPhone de la coque
Quitar iPhone de la carcasa.
Rimuovere l'iPhone dalla custodia
Wyjmij iPhona z obudowy
ケースから iPhone を 取り外します。
케이스에서 아이폰을 꺼내십시오.
從保護殼取下手機。

MAINTENANCE OF O-RING
WARTUNG DES O-RING / ENTRETINE DES O-RINGS
MANTENIMIENTO DEL ANILLO-O
MANUTENZIONE DELL'ANELLO O-RING
OBSŁUGA USZCZELKI / Oリングのメンテナンス
오링 관리 방법 / 止水環保囊

To ensure O-ring longevity, periodically maintain the O-ring and do not remove it from the case.
1. Check that O-ring is clean and free from sand or debris.
2. Use cotton swabs to apply a thin layer of grease (included) to lubricate the O-ring.
3. Use cotton swabs to clean any excess grease from the case.

Um die Langlebigkeit zu erhalten sollte dieser regelmäßig gewartet werden und nicht vom RideCase entfernt werden.
1. Der O-Ring sollte sauber sein und keinen Sand oder Steinchen enthalten.
2. Etwas von dem mitgelieferten Fett vorsichtig mit einem Wattestäbchen auf den O-Ring auftragen
3. Mit einem Wattestäbchen das überschüssige Fett aufnehmen.

Afin d'assurer la longévité des joints o-ring, entretenez les de manière régulière et ne les retirez pas de la coque.
1. Vérifiez que le joint soit propre et sans sable ou détritus.
2. Utilisez un tampon en coton afin d'appliquer une fine couche de graisse (fournie) afin de lubrifier le joint.
3. Utilisez un tampon en coton afin de nettoyer tout excès de graisse sur la coque.

Para asegurar la longevidad del Anillo- O, mantenerlo periódicamente y no quitarlo de la carcasa.
1. Asegurarse que el Anillo esté limpio y libre de polvo.
2. Utilizar el algodón para lubricar el Anillo.
3. Utilizar el algodón para limpiar el exceso de grasa de la carcasa.

Per assicurarsi la longevità dell'anello O-ring, mantenerlo periodicamente controllato e non rimuoverlo dal guscio.
1. Controllare che l'anello O-ring sia pulito e libero da sabbia o sporco.
2. Usare il panno di cotone per mettere un filo di grasso (incluso) per lubrificare l'anello O-ring.
3. Usare il panno di cotone per togliere gli eccessi di grasso.

Aby zapewnić długowieczność uszczelki, okresowo sprawdzaj ją i nie wyjmuj jej z obudowy.
1. Sprawdź czy uszczelka jest czysta i wolna od piasku lub gruzu.
2. Użyj patyczka higienicznego do nałożenia cienkiej warstwy smaru (w zestawie) do smarowania uszczelki.
3. Użyj patyczka higienicznego do usunięcia nadmiar usmaru z obudowy.

Oリングを長持ちさせるため、定期的にOリングのメンテナンスをおこなってください。Oリングはケースから取り外さないでください。
1. Oリングにほかやゴミがついていないことを確認してください。
2. 綿棒を使用して、付属のグリスをOリングに薄く塗り、潤 滑をおこなってください。
3. 綿棒を使用して、余分なグリスを拭き取ってください。

오링의 수명을 연장하기 위해서는 주기적으로 관리해야하며, 케이스에서 분리하지 마십시오.
1. 오링의 표면이 먼지나 이물질 및 오염으로부터 깨끗한지 확인하십시오.
2. 면봉을 사용하여 오링에 구리스를 얇게 도포하십시오.
3. 과도하게 도포된 구리스는 면봉을 사용하여 제거하십시오.

為確保止水環功能正常，請勿從保護殼上取下止水環並且定期進行保養。
1. 確認止水環上乾淨且無沾上灰塵或沙粒。
2. 使用乾淨棉花棒沾少許潤滑油在止水環上塗上薄薄一層。
3. 使用乾淨棉花棒清潔保護盒上多餘的潤滑油。

Never press Touch ID film without iPhone in RideCase. Failure to do so will cause damage to Touch ID film and void product warranty.

Drücken sie niemals den Touch ID Film ohne das sich ihr iPhone im RideCase befindet. Dies kann den empfindlichen Touch ID Film beschädigen und hebt den Garantieanspruch auf.

Ne jamais presser le film Touch ID sans iPhone dans le RideCase. Cela pourrait endommager le film Touch ID et annuler la garantie.

Nunca apretar el botón de identificación si el iPhone no está dentro de la carcasa o RideCase. En el caso de hacerlo se dañaría el botón de identificación y por lo tanto la garantía quedaría anulado.

Non premere mai la pellicola Touch ID prima che il vostro iPhone non sia nel RideCase. Il mancato accorgimento danneggia la pellicola e e annulla la garanzia del prodotto.

Nigdy nie naciskaj folii Touch ID bez iPhona w RideCase. Niezastosowanie się do tej instrukcji może uszkodzić Touch ID i spowoduje utratę gwarancji.

ライドケースにiPhoneを収納していない状態でTouch ID フィルムを押さないでください。Touch ID フィルムが破損し保障の対象外となる恐れがあります。

절대로 라이드케이스에 아이폰이 장착되어 있지 않은 상태에서 터치 ID 필름을 누르지 마십시오. 만약 이런 이유로 터치 ID 필름이 손상되면 품질 보증을 받을 수 없습니다.

未裝手機至保護殼之前，請勿按壓保護殼上的指紋辨試圖，以防止因壓力過大造成指紋辨試圖脫落變形，若因而造成薄膜的損壞則不列入保固範圍內。

WEATHERPROOF RIDECASE (WITH / WITHOUT RIDECASE MOUNT)

Works with iPhone 6 / 6s / 6 Plus / 6s Plus

User's Guide

FOR WEATHERPROOF RIDECASE WITH RIDECASE MOUNT

FÜR WEATHERPROOF RIDECASE MIT RIDECASE MOUNT/POUR LA COQUE WEATHERPROOF RIDECASE AVEC FIXATION RIDECASE MOUNT/PARA RIDECASE IMPERMEABLE CON MONTURA / PER WEATHERPROOF RIDECASE CON ATTACCO RIDECASE / DLA WODOODPORNEGO RIDECASE Z SYSTEMEM MONTAŻU RIDECASE MOUNT/ ライドケース マウントの取り付け/ 라이드케이스 마운트가 포함된 웨더프루프 라이드케이스 사용법 / 適用WEATHERPROOF RIDECASE含RIDECASE固定座

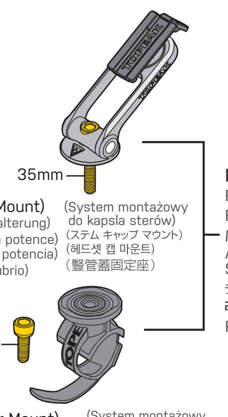

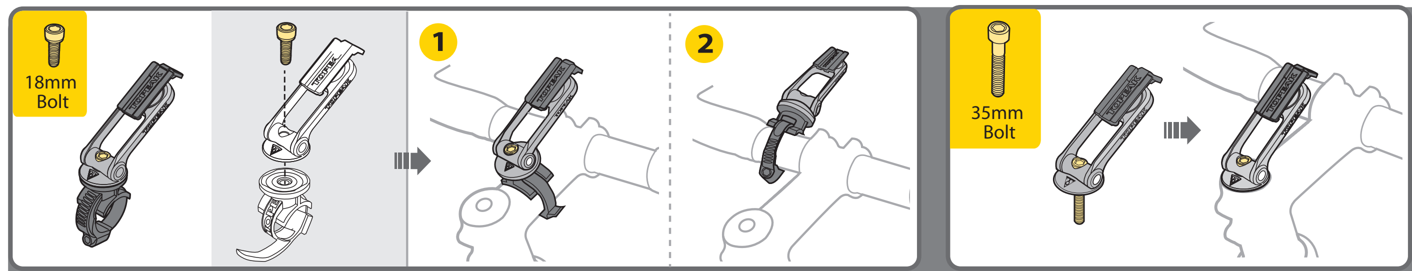

Tool Required : 4mm / 5mm Allen key
benötigtes Werkzeug: 4mm/5 mm Innensechskant
Outils requis : Clés Allen de 4mm / 5mm
Herramienta requerida: 4mm/5mm llave Allen
Wymagane narzędzia : imbusy 4mm / 5 mm
attrezzo necessario: brugola da 4 / 5 mm
使用ツール : 4mm/5mm 六角レンチ
사용 공구 : 4mm / 5mm 육각 렌치

- 1-1/8" Stem Cap Mount is recommended for use with 1-1/8" steel or alloy fork steer tubes only.
- 1", 1-1/4", 1.5" or Carbon steer tubes should use included Handlebar Mount.

- Die 1-1/8" A-Headset Kappen Halterung ist ausschließlich für die Verwendung mit 1-1/8" Gabelschäften aus Stahl oder Aluminium geeignet!
- Für 1", 1-1/4", 1,5" oder Carbon Gabelschäfte bitte die beiliegende Rohrhalterung für den Lenker oder Vorbau nutzen.

- Le montage sur capuchon de potence 1-1/8" est recommandé sur pivot de fourche acier ou aluminium uniquement.
- Utilisez la fixation au cintre pour les fourches en 1",1-1/4",1.5" ou pivot carbone.

- 1-1/8" es una montura recomendada para uso con manillares y suspensiones de 1-1/8".
- 1", 1-1/4", 1.5" tubos de carbano se debería usar la montura del manillar.

- l'attacco morsetto da 1-1/8" è consigliato per bici che hanno attacchi sterzi in acciaio e/o lega
- Gli attacchi manubri da 1", 1-1 /4", 1.5" o in carbonio devono usare l'attacco al manubrio incluso nella scatola

- System montażowy na kapsel sterów jest zalecany do użycia tylko ze stalową lub aluminiową rurą sterową o średnicy 1-1/8" .
- 1", 1-1/4", 1.5" lub rury z karbonu wymagają użycia dołączonego zestawu na kierownicę.

- ステムキャップ マウントは、1.1/8"規格のスチール、またはアルミ フォークコラムのみに使用できます。
- 1"、1.1/4"、1.5" フォークコラムや、カーボン フォークコラムには、付属のハンドルバー マウントを使用してください。

- 1-1/8" 스템 캡 마운트는 1-1/8" 스틸 또는 알로이 포크 스티어 튜브에만 사용하십시오.
- 1", 1-1/4", 1.5" 또는 카본 스티어 튜브 포크에는 핸들바 마운트를 사용하십시오

- 1-1/8" 豎管固定座僅建議使用於1-1/8"或鋁合金前叉管。
- 1", 1-1 /4", 1.5" 豎管或碳纖維前叉請使用隨附的車手把固定座。

OPTIONAL ACCESSORIES / OPTIONALES ZUBEHÖR / ACCESSOIRES OPTIONNELS / ACCESORIOS OPCIONALES / ACCESSORI OPZIONALI / OPCJONALNE AKCESORIA / オプショナル アクセサリー / 별도 구매 용품 / 其他功能選配商品

Mobile PowerPack 5200mAh	PanoBike Heart Rate Monitor	PanoBike Speed & Cadence Sensor	Topeak PanoBike App
Art No. TMS-SP96	Art No. TPB-HRM01	Art No. TPB-CS01	

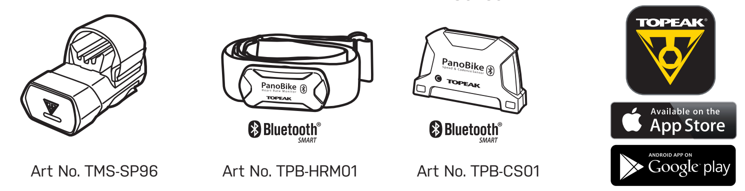

- **Compatible with smartphone using iOS5 and above or Android OS 4.3 and above**
- Kompatibel mit Smartphones mit iOS5 oder höher und Android OS 4.3 oder höher.
- Compatible avec les smartphones utilisant iOS5 et plus ou Android OS 4.3 et plus
- Compatible con Smartphone utilizando iOS 5 u otro más avanzado, o para Android utilizando versión 4.3 u otra más avanzada.
- Compatibile con smartphone che utilizzano iOS5 e superiori o da Android OS 4.3
- Kompatybilny ze smartfonem z SYSTEMEM iOS5 i nowszym lub Android OS 4.3 i nowszym
- iOS 5以上、またはアンドロイド 4.3以上を搭載したスマートフォンに対応
- ios5 또는 그 이상 버전과 안드로이드 4.3또는 그 이상의 버전의 스마트폰과 호환 가능
- 適用iOS5或Android OS 4.3以上版本智慧型手機

WARRANTY

2-year Warranty: All mechanical components against manufacturer defects only.

Warranty Claim Requirements

To obtain warranty service, you must have your original sales receipt. Items returned without a sales receipt will assume that the warranty begins on the date of manufacture. All warranties will be void if the product is damaged due to user crash, abuse, system alteration, modification, or used in any way not intended as described in this manual.

* The specifications and design are subject to change without notice.

Please contact your Topeak dealer with any questions.
For USA customer service call : 1-800-250-3068 www.topeak.com

GEWÄHRLEISTUNG

2 Jahre Gewährleistung auf alle verbauten Teile, jedoch nur gegen Herstellermängel.

Gewährleistungsansprüche

Sie benötigen Ihren Originalkaufbeleg um den Gewährleistungs-Service zu erhalten. Bei Artikel die ohne Kaufbeleg eingesendet werden, wird davon ausgegangen, dass die Gewährleistung mit dem Herstellungsdatum beginnt. Alle Gewährleistungsansprüche werden ungültig, wenn der Artikel auf Grund eines Unfalls beschädigt oder zweckentfremdet wurde, Systemänderungen oder andere Veränderungen vorgenommen wurden oder der Artikel anderweitig verwendet wurde als in diesem Handbuch beschrieben.

* Änderungen in Design und Eigenschaft bedürfen keiner vorherigen Ankündigung.

Topeak Produkte sind ausschließlich im Fahrradfachhandel erhältlich. Bitte nehmen Sie Kontakt mit Ihrem nächsten Topeak Händler auf, um offene Fragen zu klären. Für Kunden in Deutschland, Tel. 0261-899998-28
Homepage: www.topeak.de

GARANTIE

Garantie de 2 ans : toutes parties mécaniques contre tout défaut de fabrication.

Réclamation de la garantie

Pour bénéficier de notre service de garantie, vous devez être en possession de la facture d'achat originale. Si le produit nous est retourné sans cette facture d'achat, nous considérons la date de fabrication comme début de la garantie. Toute garantie sera considérée comme nulle si le produit à été endommagé suite à une chute, à un abus, une surcharge, à un quelconque changement ou modification ou à une utilisation autre que celle décrite dans ce manuel.

* Les spécifications et l'apparence peuvent être sujettes à certaines modifications.

Contactez votre revendeur Topeak si vous avez la moindre question.
For USA customer service cal l : 1-800-250-3068 www.topeak.com

INSTALL RIDECASE MOUNT ON STEM CAP / MONTAGE DES RIDECASE MOUNT AUF DER STEUERSATZ-ABDECKKAPPE / INSTALLER LA FIXATION RIDECASE MOUNT SUR LA POTENCE / INSTALAR MONTURA DE RIDECASE EN LA POTENCIA /

INSTALLARE L'ATTACCO RIDECASE SUL TUBO STERZO / MONTAŻ SYSTEMU MONTAŻOWEGO RIDECASE NA KAPSLU STERÓW / ライドケース マウントの取り付け / 라이드케이스 마운트를 스템에 장착하기 / 安裝RIDECASE 固定座在豎管上

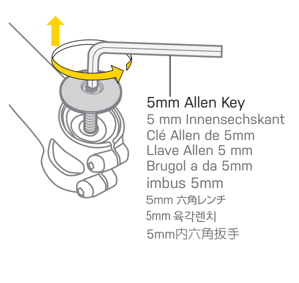

Remove stem cap and replace with the RiceCase Mount.
Entfernen Sie die Steuersatz-Abdeckkappe und ersetzen Sie jene durch die Steuersatz RideCase Halterung.
Retirez le bouchon de potence et remplacez le par la fixation RideCase Mount
Quite la tapa de la dirección y remplácela por el Montaje de RideCase Topeak.
Rimuovere il tappo del manubrio e sostituirlo con l'attaco Ridecase Topeak
Zdejmij kapsel sterów i zastąp go systemem montażowym RideCase
ステム キャップを取り外し、ライドケース マウントに付け替えます。
※ 図中の番号は操作手順を示しています。
기존의 헤드셋 캡을 빼낸 후 라이드케이스 마운트를 장착
卸除車豎管蓋，改用RideCase固定座取代。

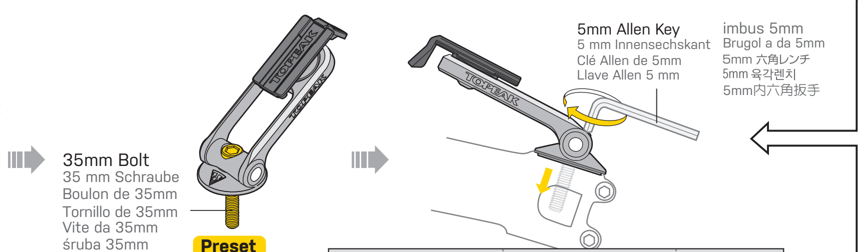

Recommended Torque	Apriete recomendado	推奨締付トルク
Empfohlener Drehmoment	Chiave torica consigliata	권장 토크값
couple recommandé	Logo z przodu	建議扭力值
5 Nm		

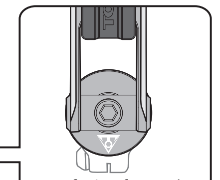

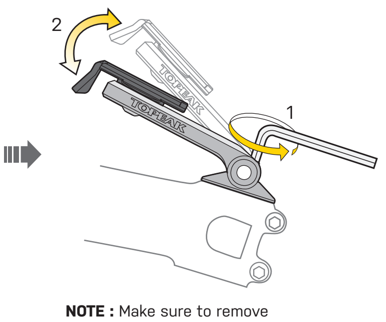

NOTE : Make sure to remove iPhone from RideCase mount before adjusting mount angle.

HINWEIS : Um den Winkel der RideCase Halterung einzustellen, entfernen Sie bitte vorher das iPhone.

NOTE : Veuillez à retirer l'iPhone de la fixation RideCase Mount avant de régler l'angle.

NOTA : Asegurarse de sacar el iphone del RideCase antes de ajustar el ángulo.

NOTE : Assicuratevi di aver rimosso l'Iphone prima di regolare l'angolazione.

UWAGA : Wyjmij iPhone z uchwytu przed regulacją kąta w zestawie montażowym.

注意: ライドケース マウントの角度を調整する前に、ライドケースマウントからiPhoneを取り外してください。

알림 : 라이드케이스 마운트 각도를 조절하기 전 라이드케이스 마운트에서 아이폰 케이스를 미리 탈착하십시오.

注意: 調整固定座角度前請先將iPhone從RideCase固定座取下。

SPARE PARTS / ERSATZTEILE / PIECES DETACHEES / RECAMBIOS / PARTI RI RICAMBIO / CZĘŚCI ZAMIENNE / スペア パーツ/ 별도 구매 부품 / 額外選購配件

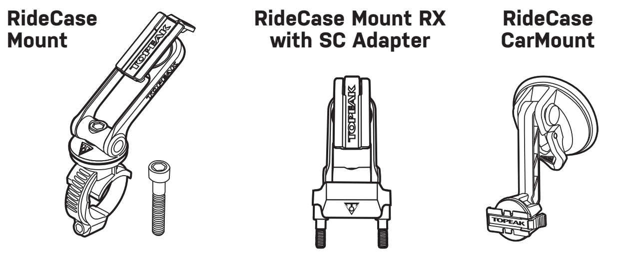

RideCase Mount	RideCase Mount RX with SC Adapter	RideCase CarMount
Art No. TC1021 (for 1-1/8") Art No. TC1023 (for 1-1/4")	Art No. TC1025	Art No. TC1024

GARANTÍA

Garantía de 2 años : Todos los componentes mecánicos sólo contra defectos del fabricante.

Requerimientos para Reclamación de Garantía

Para obtener los servicios de Garantía, tiene que disponer del justificante de compra original. En los artículos devueltos sin el justificante, se considerará como fecha de início de la Garantía la fecha de fabricación. No se considerarán cubiertos por la Garantía los artículos dañados por golpes, abuso, alteraciones o uso de otra manera o para otros usos a los descritos en este Manual.

* Especificaciones y diseño sujetos a cambios sin notificación previa.

Por favor, contacte con su vendedor Topeak para cualquier consulta.
For USA customer service call : 1-800-250-3068 www.topeak.com

INSTALL RIDECASE MOUNT ON HANDLEBAR OR STEM / MOTAGE DER RIDECASE HALTERUNG AM LENKER ODER AM STEUERSATZ / INSTALLER LA FIXATION RIDECASE MOUNT SUR LE CINTRE OU LA POTENCE /

EI RIDECASE SE INSTALA EN EL MANILLAR O EN LA POTENCIA / INSTALLARE L'ATTACCO RIDECASE SUL TUBO STERZO O MANUBRIO / MONTAŻ SYSTEMU MONTAŻOWEGO RIDECASE NA KIEROWNICY LUB WSPORNIKU KIEROWNICY / ハンドルバー、またはステム へのライドケース マウントの取り付け / 핸들바 및 스템에 라이드케이스 마운트 장착하기 / 安裝RIDECASE固定座在車手把和豎管上

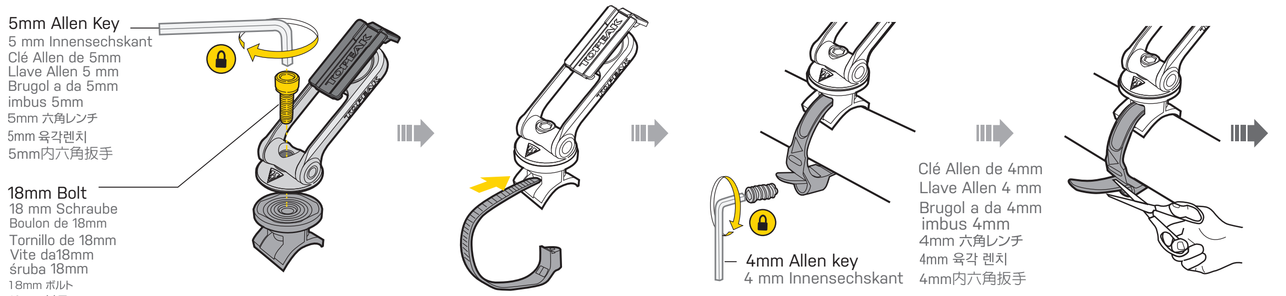

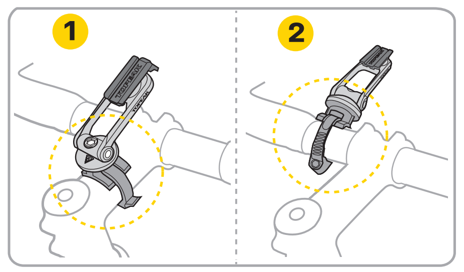

NOTE :
Do not install RideCase mount on the tapered section of the handlebar to prevent unintended loosening of the mount and causing possible damage to your iPhone.

ACHTUNG :
Montieren sie den RideCase Mount nicht im konisch zulaufenden Teil eines Lenkers, um ein Lockern des Halters und einen Schaden an ihrem Smartphone zu vermeiden.

NOTE : N'installez pas le RideCase Mount sur la partie biseautée du cintre pour éviter tout déserrage inattendu du montage, ce qui pourrait endommager votre iphone.

NOTA : No instale la montura en los lugares señalados en el manillar para prevenir cualquier daño posible a su iphone.

NOTE : Non installare l'attacco morsetto nel mezzo dell'attaco al manubrio per evitare danni o perdita del dispositivo

UWAGA : Nie należy montować RideCase mount na węższej części kierownicy aby zapobiec przypadkowemu poluzowaniu mocowania co może być przyczyną uszkodzenia iphone.

注 意 : 意図しないマウントの緩みやスマートフォンの損傷を防止するためバーテープ部分にはマウントを装着しないでください。

알 림: 라이드케이스 마운트를 핸들바의 테이퍼된 부분에 설치하지 마십시오. 체결이 정확하게 되지 않으면 마운트가 풀리거나 스마트폰에 손상을 입힐 수 있습니다.

注意: 請勿將 RideCase 安裝於車手把錐形區段，避冤騎乘中引起不預期的鬆脫，同時造成手機損傷。

REMOVE IPHONE FROM RIDECASE MOUNT / LÖSEN DES IPHONES VON DER RIDECASE HALTERUNG / RETIRER L'iPHONE DE LA FIXATION RIDECASE MOUNT / RETIRAR EL iPHONE DEL MONTAJE DE RIDECASE / RIMUOVERE L'IPHONE DALL'ATTACCO RIDECASE / MONTAŻ iPHONA DO UCHWYTU MONTAŻOWEGO RIDECASE / ライドケース マウントからのiPhoneの取り外し / 라이드케이스 마운트에 아이폰 탈착하기 / 從RideCase 固定座上取下iPhone

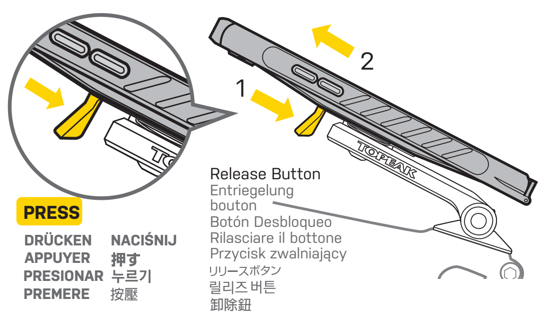

Press Release Button to remove iPhone from RideCase Mount.
Drücken Sie die Entriegelungstaste um das iPhone vom RideCase Mount zu lösen.
Appuyez sur le bouton afin de retirer l'iPhone de la fixation RideCase Mount.
Presione el botón para retirar el iPhone del Montaje de RideCase.
premere il bottone a rilascio per rimuovere l'iphone dall'attacco Ridecase
Nacisnij przycisk zwalniający aby usunać iPhona z systemu montażowego
リリース ボタンを押して、ライドケース マウントから iPhone を取り外します。※ 図中の番号は操作手順を 示しています。
릴리즈 버튼을 눌러 라이드케이스 마운트에서 아이폰 케이스를 빼냅니다.
按壓卸除鈕後從RideCase固定座取下iPhone。

GARANZIA

2 Anni di garanzia : solo per difetti di produzione alle parti meccaniche.

Condizioni di garanzia

Per usufruire della garanzia è necessario essere in possesso dello scontrino originale di acquisto. In caso il prodotto ci venga restituito senza lo scontrino la garanzia decorrerà dalla data di fabbricazione. La garanzia decade qualora il prodotto venga danneggiato da uso improprio, sovraccarico, modifiche o utilizzato in maniera diversa da quella descritta nelle presenti Istruzioni d'uso.

* Le caratteristiche del prodotto possono essere cambiate senza preavviso.

I prodotti Topeak sono in vendita nei negozi specializzati per ciclisti. Per ogni richiesta o chiarimento rivolgetevi al rivenditore Topeak più vicino.
Sito web: www.topeak.com

GWARANCJA

2 lata gwarancji: Na wady fabryczne wszystkich części mechanicznych.

Warunki korzystania z gwarancji

Aby uzyskać serwis gwarancyjny, należy posiadać oryginalny dowód zakupu. Gdy produkt reklamowany jest bez paragonu zakładamy, że gwarancja rozpoczyna sie od daty produkcji. Wszystkie gwarancje sa nieważne jeśli produkt został uszkodzony na skutek wypadku, nadużycia, zmiany, modykacji lub wykorzystywany w jakikolwiek sposób niezgodny z opisanym w niniejszej instrukcji.

* Specykacja i projekt mogą ulec zmianie bez powiadomienia.

W przypadku jakichkolwiek pytań skontaktuj się ze sprzedawcą lub importerem Topeak.

CAUTION / ACHTUNG / ATTENTION / PRECAUCIÓN / CAUTELA / UWAGA
注 意/주 의/警告

Although this case is weatherproof (under normal weather conditions of rain, etc.) never intentionally submerge it under water .

Auch wenn dieses RideCase wasserdicht ist (unter normalen Wetterbedingungen wie Regen etc.), sollte es niemals komplett unter Wasser tauchen.

Même si la coque est étanche (en condition normale de pluie, ...), ne jamais le submerger intentionnellement.

Aunque la carcasa es impermeable (bajo condiciones atmosféricas normales) nunca sumergirla intencionadamente.

Anche se è weatherproof (in condizioni normali di pioggia, ecc.) non sommergerlo mai in acqua.

Pomimo, że obudowa jest odporna na warunki atmosferyczne (w normalnych warunkach pogodowych deszczu, itp.) nigdy celowo nie zanurzaj jej w wodzie.

ウェザープルーフ ライドケースは防滴構造です。普通の雨の中では使用 できますが、水没させることはできません。

웨더프루프 케이스는 기본적인 방수기능 (평상시 우천 상황)이 있습니다. 하지만 절대로 물속에 넣거나 비가 올 때 스마트폰을 교체하지 마십시오.

本產品為抗水保護等級(可在下雨的天候中使用)，請勿將保護殼放置於任何水中使用。

保 障 期 間

ご購入日より2年間：製造上の欠陥による機械部品の不良が対象です。

保 障 の 請 求

保障を受けるには、ご購入日の日付の入った領収書が必要です。領収書なしで 保障を受ける場合の保障期間は製造年月日から起算させていただきます。お客様の事故などによる外的要因、誤使用、改造、およびこの取扱説明書に従わな い本来の用途以外のご使用による故障は保障を受けられません。故障した製品は故障状況を明記して、お買上げの販売店へお持ちください。お送りになる場合の送料はお客様にてご負担をお願いします。

* スペックやデザインは改良のため予告なく変更されることがあります。

トピーク製品は全国有名自転車店でお買い求めいただけます。
ご質問は、最寄のトピーク正規販売店へどうぞ。
Website : www.topeak.jp

INSTALL RIDECASE WITH IPHONE ONTO RIDECASE MOUNT / MONTAGE DES RIDECASE MIT iPHONE AM RIDECASE MOUNT /INSTALLER LA COQUE RIDECASE AVEC l'iPHONE SUR LA FIXATION

RIDECASE MOUNT / INSTALAR RIDECASE CON EL IPHONE EN LA MONTURA / COME INSTALLARE IL RIDECASE CON iPHONE NELL'ATTACCO RIDECASE / MONTAŻ RIDECASE Z iPHONEM NA RIDECASE MOUNT / ライドケースと iPhoneのライドケース マウン トへの取り付け / 아이폰을 장착한 라이드케이스를 라이드케이스 마운트에 장착하기/ 安裝RIDECASE 與iPHONE 於RIDECASE 固定座上

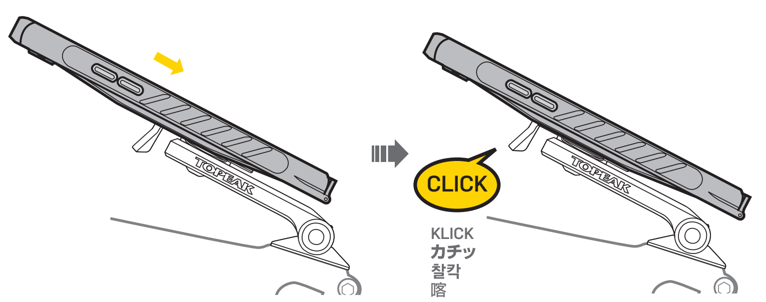

Install iPhone/RideCase assembly on RideCase Mount until an audible click is heard. Slide iPhone/RideCase assembly back and forth to insure that it is firmly fixed on the RideCase Mount.

Montieren Sie die iPhone/RideCase Kombination auf dem RideCase Mount, bis ein hörbares Klickgeräusch ertönt. Schieben Sie die Kombination vor und zurück, um sicherzustellen, dass sie fest auf dem RideCase Mount arretiert ist.

Installez le coupke iPhone/RideCase sur la fixation RideCase Mount jusqu'à entendre un click audible. Glissez le couple iPhone/RideCase d'avant en arrière afin de vous assurer qu'il soit fermement attaché à la fixation.

Instalar iphone en RideCase y colocarlo en la montura, hasta que se oiga un click. Empujar el iphone de arriba abajo una vez instalado en el RideCase para asegurarse de que la colocación es correcta.

Installare l' iPhone/RideCase assemblati e far scivolare sull'attacco RideCase sino a che sentite un click. Spingete verso il basso e assicuratevi che l'iPhone/RideCase assemblati, siano ben saldi sull'attacco RideCase.

Wepnij iPhona z RideCase'em na system montażowy aż usłyszysz kliknięcie. Poruszaj iPhonem w obie strony aby upewnić się, że jest on prawidłowo zamocowany w systemie montażowym.

ライドケース を"カチッ"と音がするまでスライドさせ、ライドケース マウントに取り付けます。
ライドケースがライドケース マウントに 正しく固定されていることを確認してください。

라이드케이스가 라이드케이스 마운트에 찰칵 소리가 날 때까지 아래로 밀어서 끼웁니다.
라이드케이스를 앞 뒤로 밀어서 마운트에 단단히 고정되었는지 확인하십시오.

安裝iPhone/RideCase 於RideCase 固定座上，確認聽到"卡"的聲響，並前後滑動來確保已安全的固定住。

ROTATION ADJUSTABLE / EINSTELLBARE ROTATION /ANGLE

AJUSTABLE / ROTACIÓN AJUSTABLE / ROTAZIONE REGOLABILE / REGULACJA OBROTU / 縦画面・横画面の調整/ 회전 각도 조절 (좌우 ±90˚)/ 旋轉調整

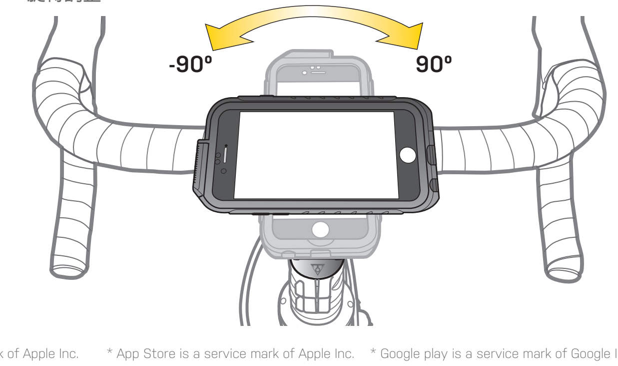

產品保固

保固要求 :

申請保固期限中的服務，須檢具購買時之發票，若無法提供，則其保固期限將自製造日期開始算起。若因使用者不慎摔壞、使用不當、自行改裝、更改系統或未能按照說明書上的正確操作方式，本產品將不被列入保固範圍。

Topeak產品僅有在本公司授權的專業經銷商購買，才能享有保固的權利。

* 本公司保留產品規格變更之權利。

Topeak產品相關的資訊，請洽詢Topeak當地授權的經銷商

網址 : www.topeak.com

Copyright © Topeak, Inc. 2015

품 질 보 증

제한적 2년 품질 보증 : 소비자 과실을 제외한 제조과정상 모든 요인에 대하여 2년간 보증합니다.

품질 보증을 위한 필요조건

품질 보증 서비스를 받으실려면, 반드시 원본 구매 영수증을 제시 해야 합니다. 구매 영수증이 없는 경우, 모든 제품은 그 제품의 가 장 최초의 제조일로부터 3개월 후를 구입일로 인정합니다. 본 제품을 사용 중 외부로부터 손상되었거나 사용자의 오용, 남용, 임의 개조, 변경 또는 사용설명서에 기술한 내용에 맞지 않게 사용 된 경우 품질 보증을 받을 수 없습니다. *제품의 제원이나 디자인은 사전공지 없이 변경될 수 있습니다.

토픽사의 제품은 전문 대리점에서만 구입 가능합니다.
제품 문의 : (주)하이랜드스포츠 TEL.031-8022-7510
홈페이지 : www.hlsc.co.kr, www.topeak.com

* Bluetooth® is a registered trademark of Bluetooth SIG, Inc. * iPhone is a registered trademark of Apple Inc. * App Store is a service mark of Apple Inc. * Google play is a service mark of Google Inc.

TT9847-48/TRK-TT9847-48-ML 10/15